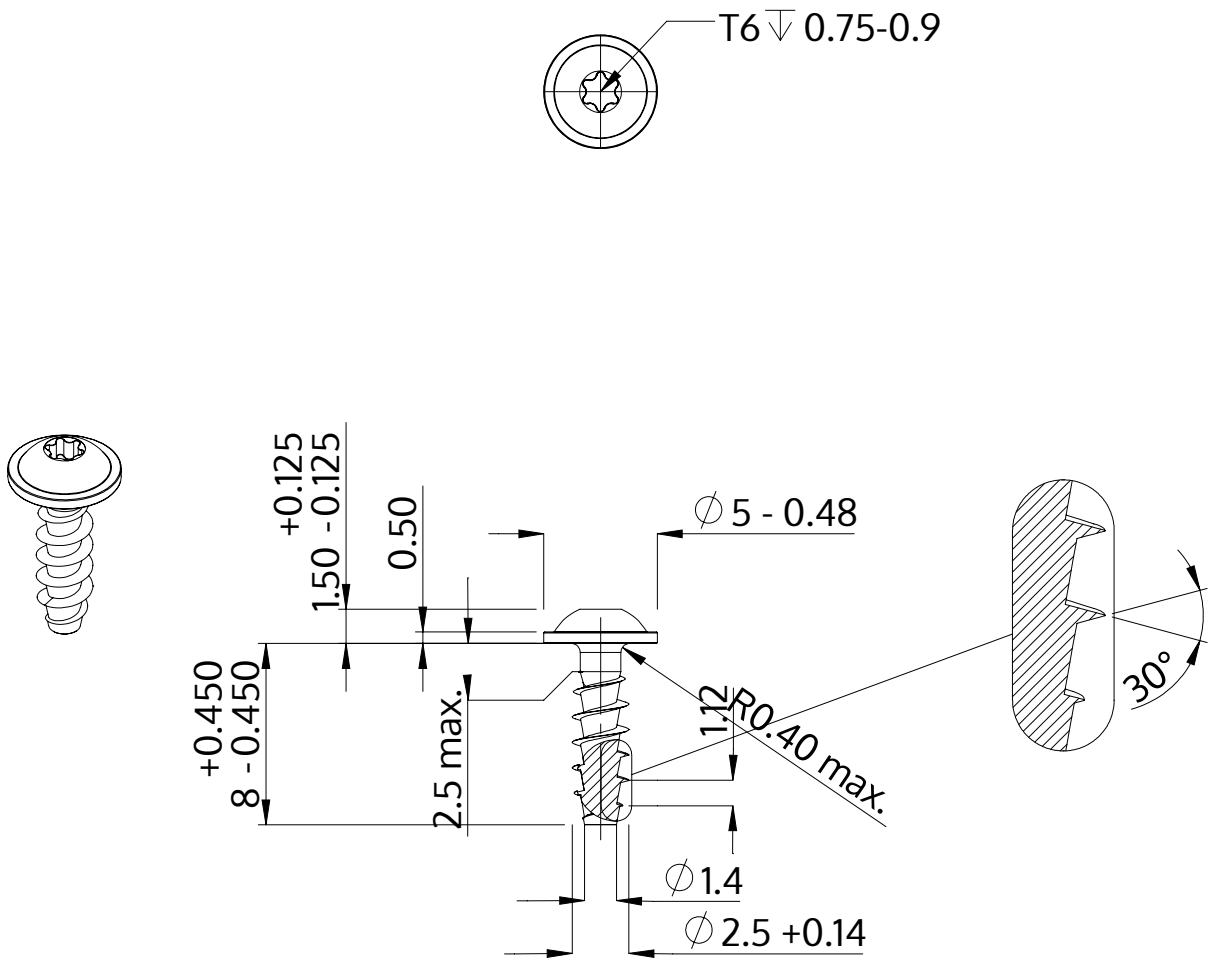

Beschreibung	STP38A 2.5x8.0 - T6
Werkstoff	Stahl, vergütet
Oberfläche	verzinkt 5-7 µm, getempert, blau / transparent passiviert
Gewicht	0.272 kg / 1000 Stück

SCREWERK	**STP38A0250080S**	
Metrische Zeichnung A4	Skalierung None:1	2024-04