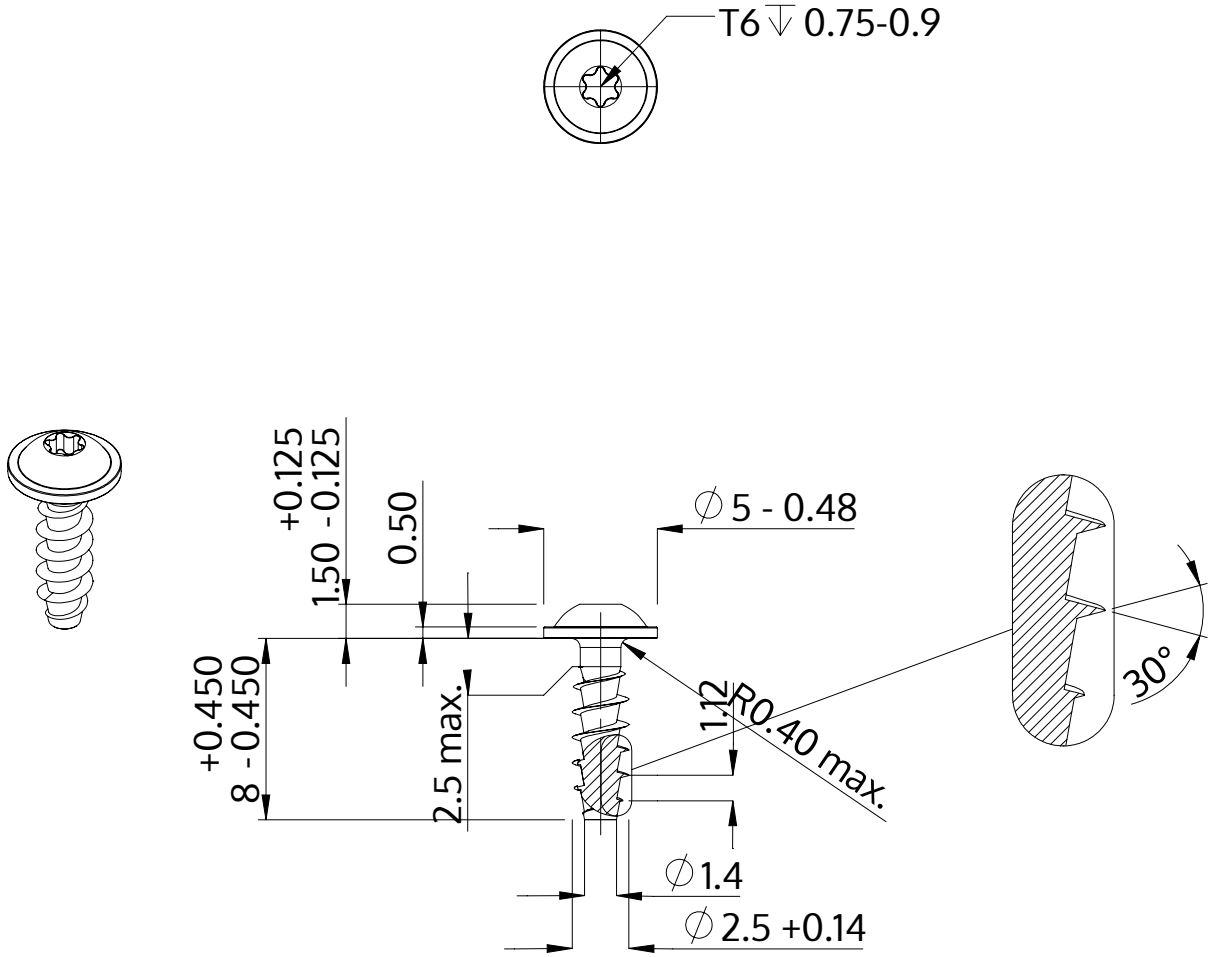

Beskrivelse	STP38A 2.5x8.0 - T6
Materiale	Stål, forædlet
Overflade	galvaniseret 5-7 µm, tempret, blå / transparent passiveret
Vægt	0.272 kg / 1000 stykke

SCREWERK	**STP38A0250080S**	
Metrisk tegning A4	Skalering 3:1	2024-10