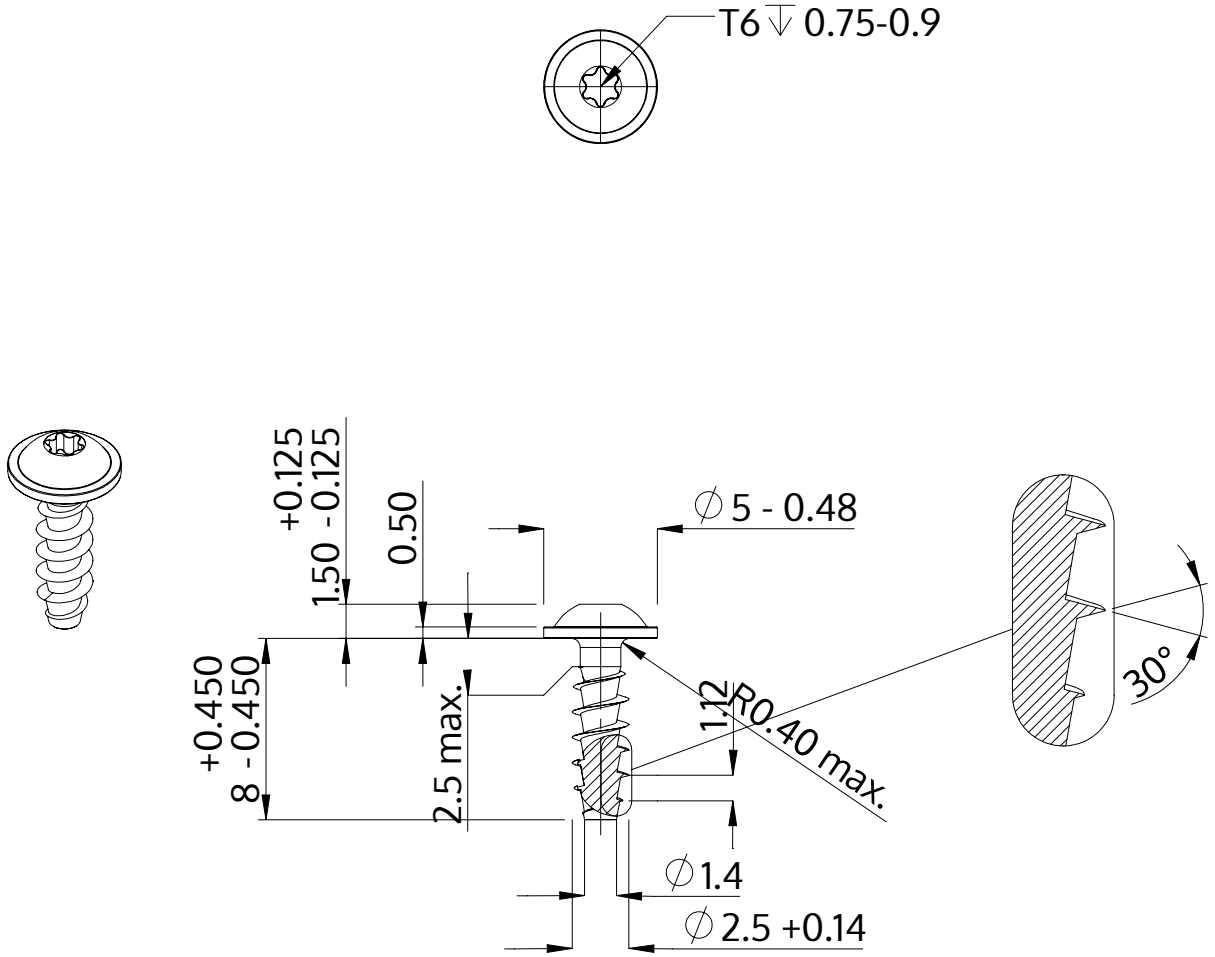

Описание	STP38A 2.5x8.0 - T6
Материал	Нержавеющая сталь A2
Поверхность	Светлый отжиг и пассивация
Вес	0.272 kg / 1000 Штука

SCREWERK	**STP38A0250080E**	
Метрический чертеж A4	Шкала None:1	2024-04