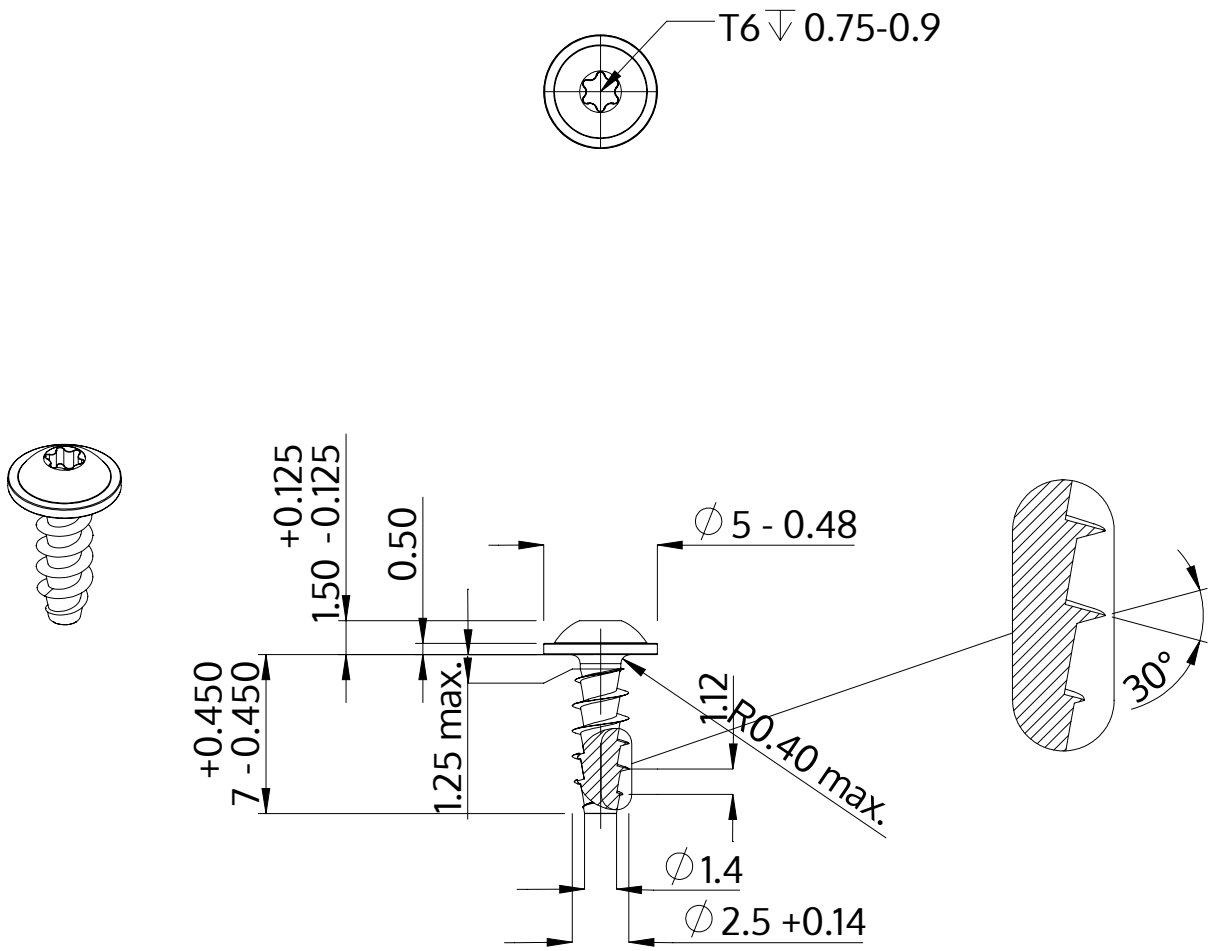

Opis	STP38A 2.5x7.0 - T6
Materiał	Stal szlachetna A2
Powierzchnia	Prosta, bejcowana i pasywowana
Waga	0.251 kg / 1000 sztuk

SCREWERK	**STP38A0250070E**	
Rysunek metryczny A4	Skala 3:1	2024-10