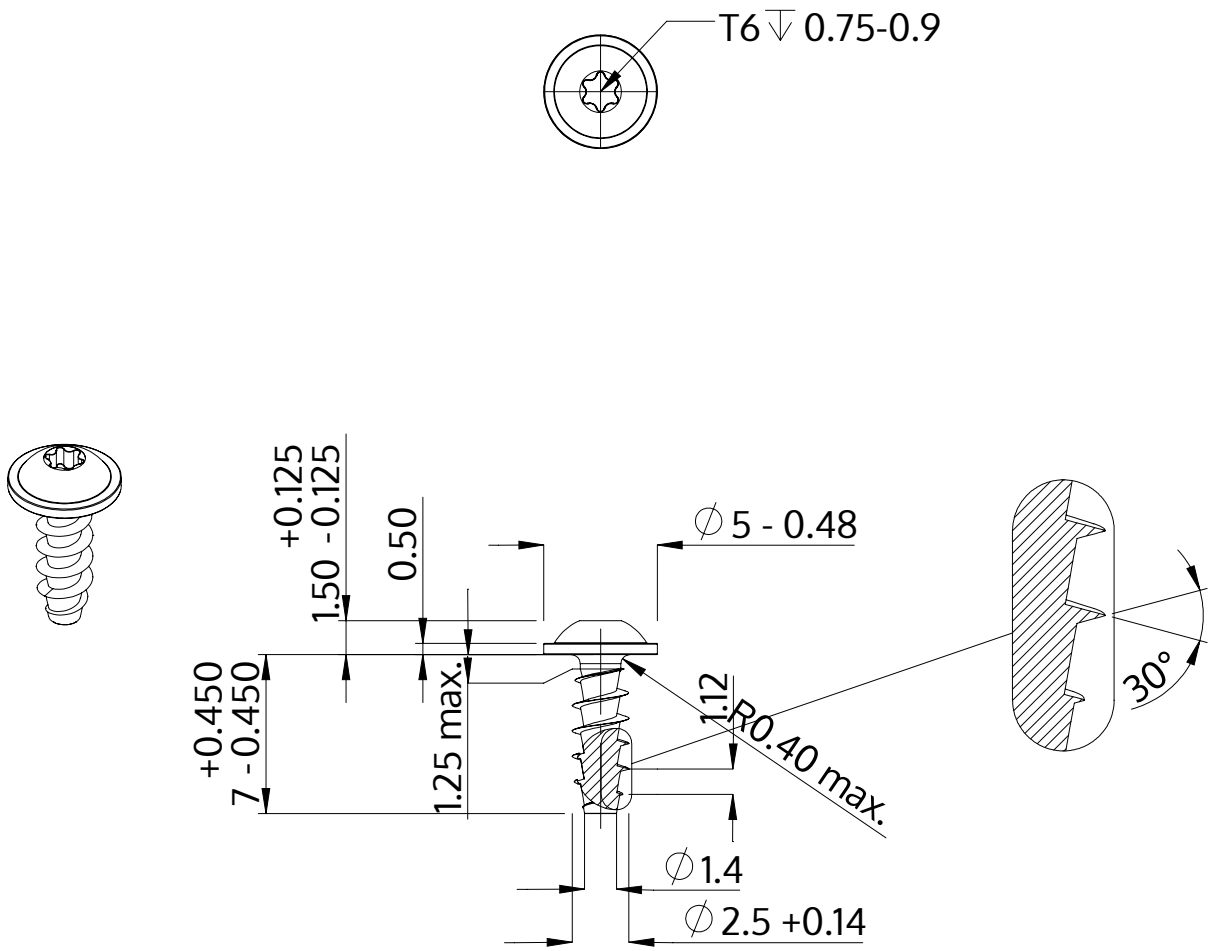

Beskrivning	STP38A 2.5x7.0 - T6
Material	stål, härdat
Yta	ZnNi svart-passiviserad/Cr-VI-fri, härdad, förseglad
Vikt	0.251 kg / 1000 styck

SCREWERK	**STP38A0250070B**	
Metrisk skiss A4	Skala None:1	2024-04