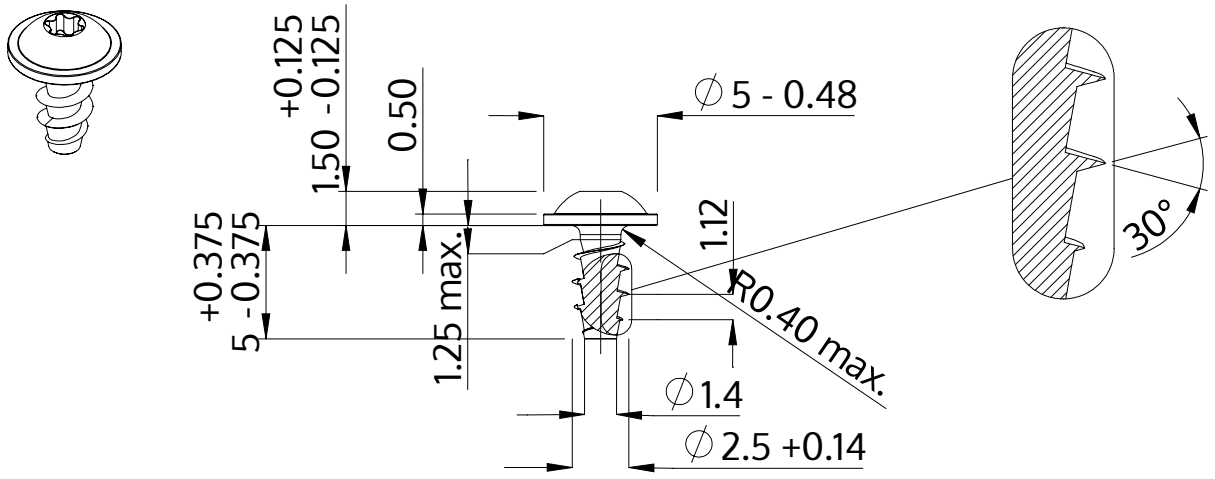

Description	STP38A 2.5x5.0 - T6
Matière	acier inoxydable A2
Surface	brillant décapé et passivé
Poids	0.210 kg / 1000 Unité

SCREWERK	**STP38A0250050E**	
Dessin métrique A4	Redimensionner None:1	2024-04