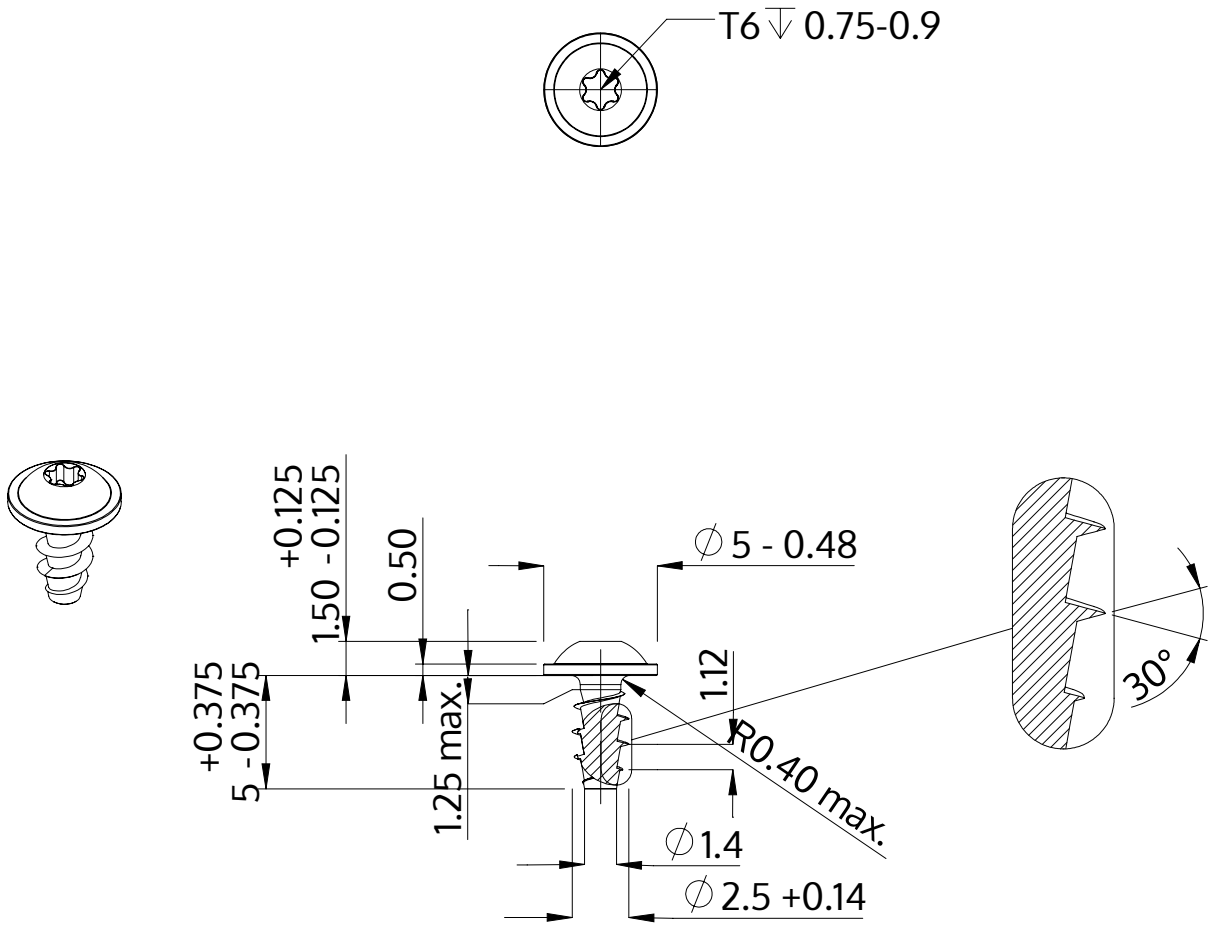

Descrizione	STP38A 2.5x5.0 - T6
Materiale	acciaio, temprato
Superficie	Placcato Zinco-Nichel, passivato nero, ricotto, sigillato
Peso	0.210 kg / 1000 pezzi

SCREWERK	**STP38A0250050B**	
Disegno metrico A4	Scala 3:1	2024-10