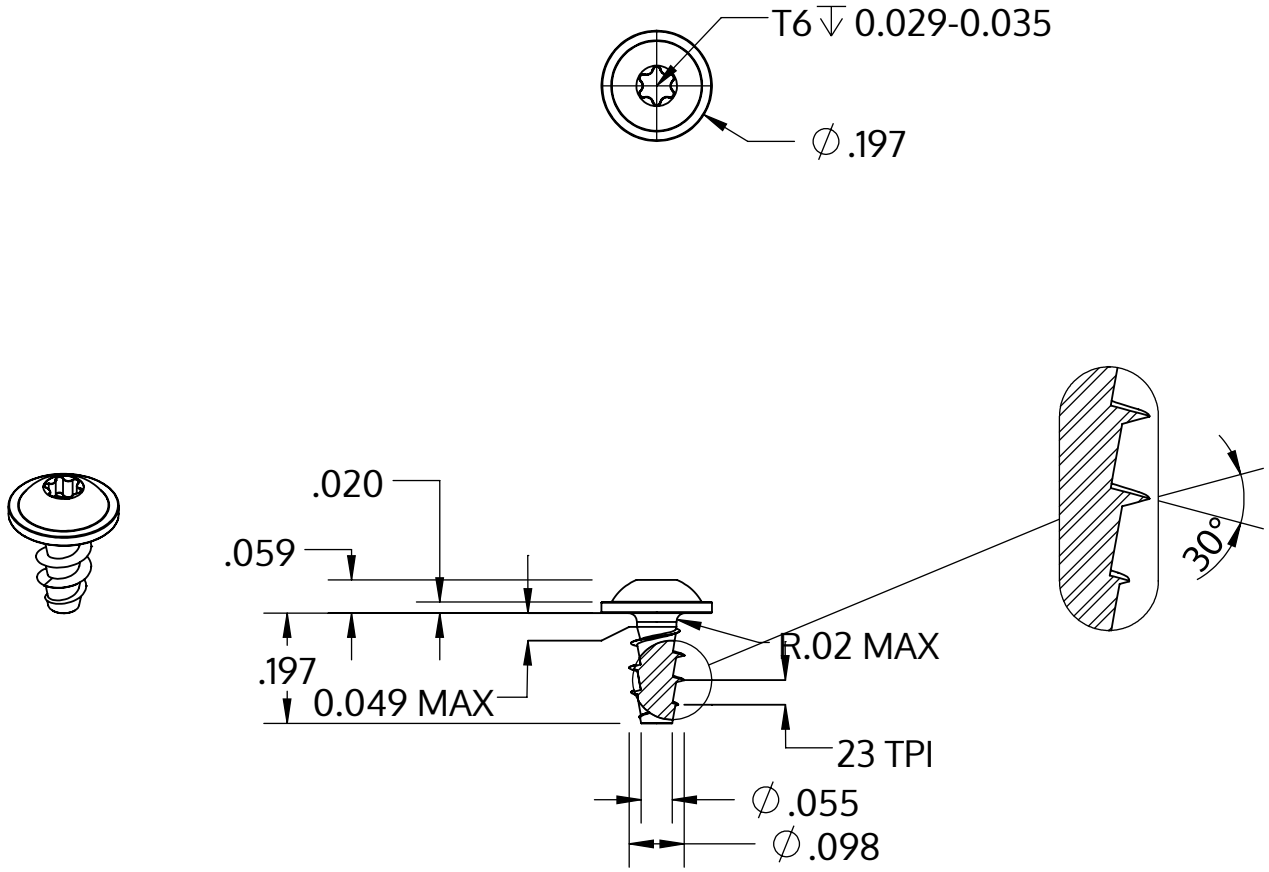

Metric size	M2.5 x 1.12 mm
US size (converted)	#3-23
	Tolerances [inch]
Length	+/- 0.014
Head diameter	+0 / -0.018
Head height	+/- 0.004
Thread diameter	+0.005 / -0

Popis	STP38A 2.5x5.0 - T6
Materiál	Temperovaná ocel
Povrch	ZiNi černá-pasivovaná+temperovaná+utěsněná
Hmotnost	0.210 kg / 1000 Kus

SCREWERK	**STP38A0250050B**	
_Zoll Zeichnung Größe A	Měřítko 3:1	2024-10