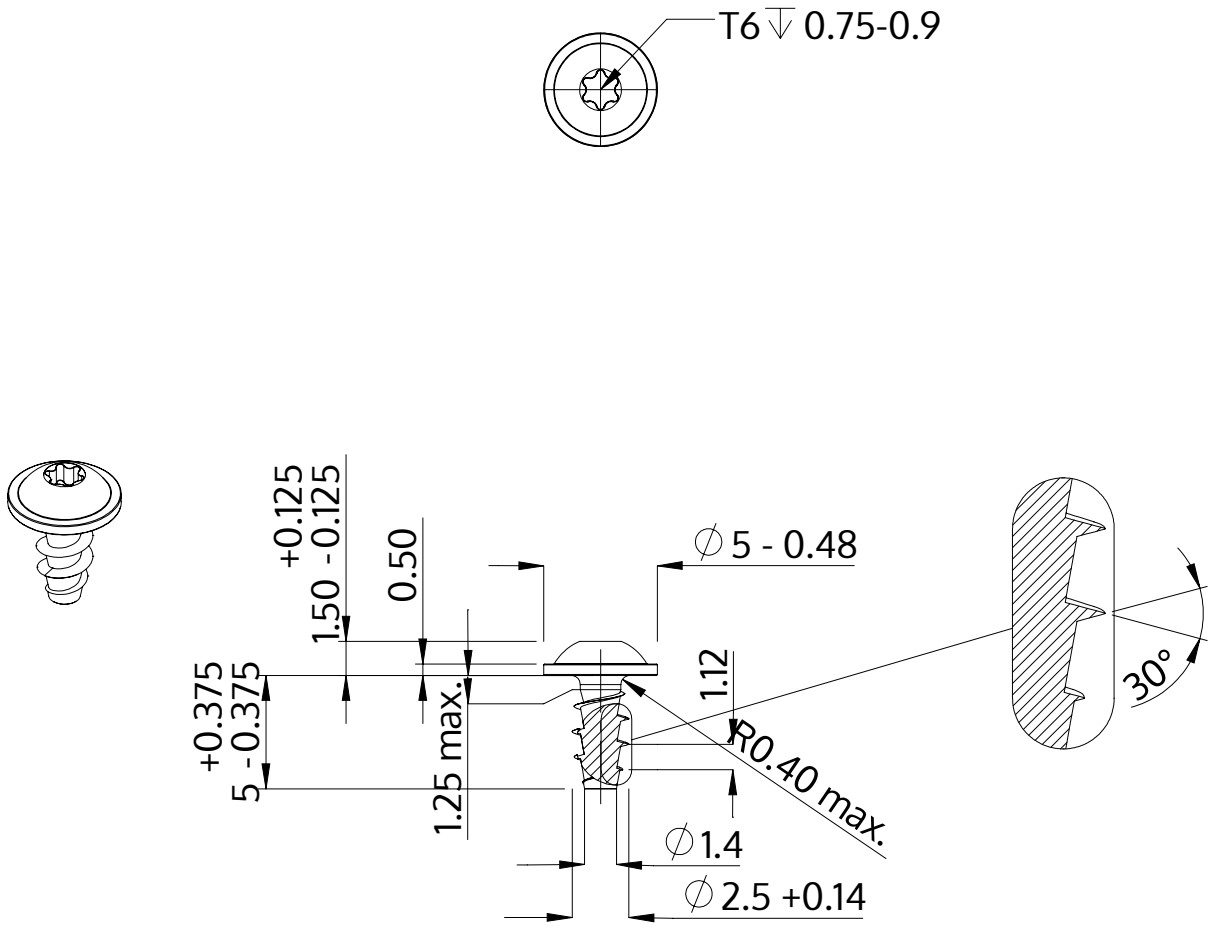

Popis	STP38A 2.5x5.0 - T6
Materiál	Temperovaná ocel
Povrch	ZiNi černá-pasivovaná+temperovaná+utěsněná
Hmotnost	0.210 kg / 1000 Kus

SCREWERK	**STP38A0250050B**	
Metric výkres A4	Měřítko 3:1	2024-10