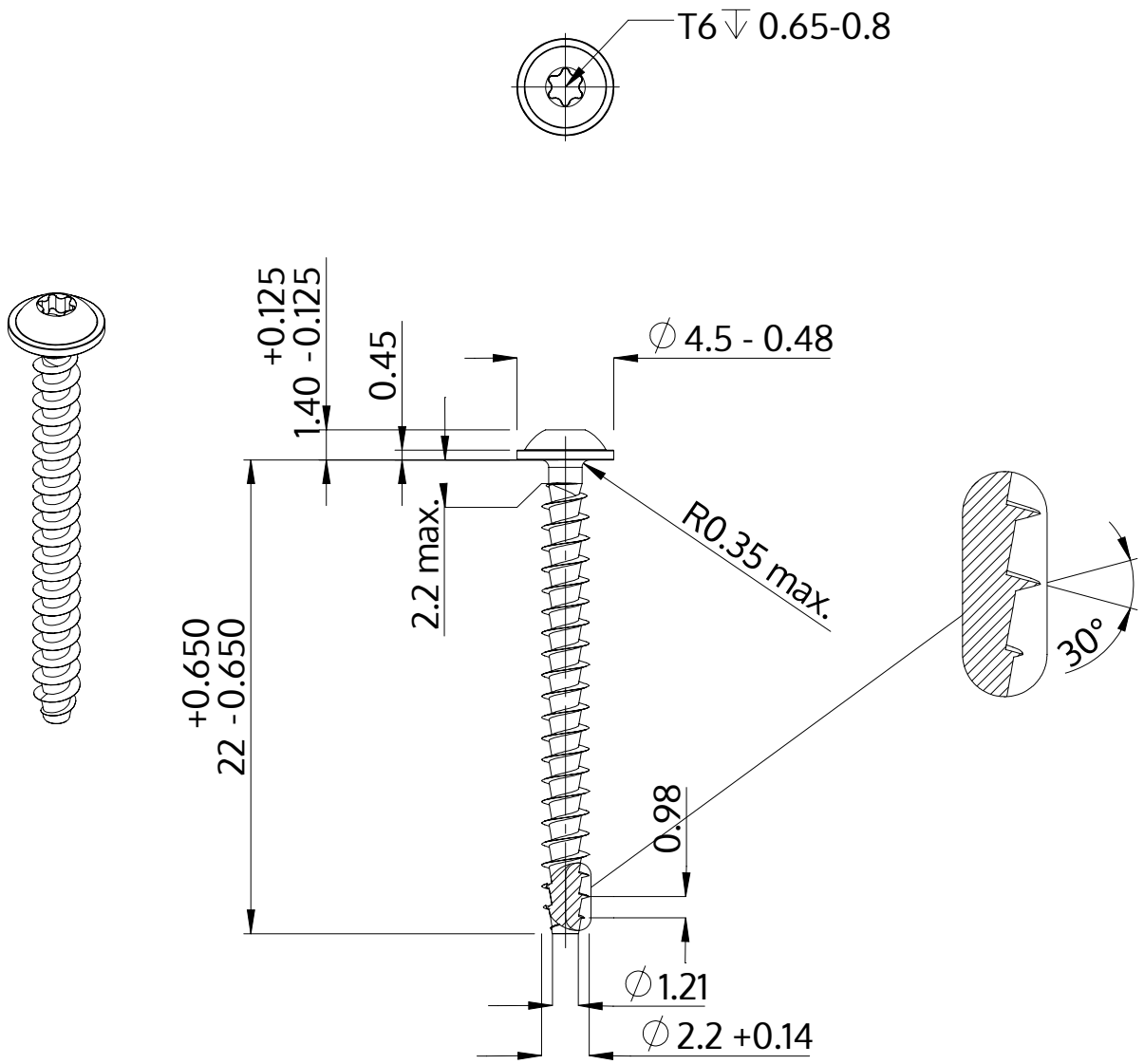

Описание	STP38A 2.2x22.0 - T6
Материал	Нержавеющая сталь A2
Поверхность	Светлый отжиг и пассивация
Вес	0.436 kg / 1000 Штука

SCREWERK	**STP38A0220220E**	
Метрический чертеж A4	Шкала 3:1	2024-10