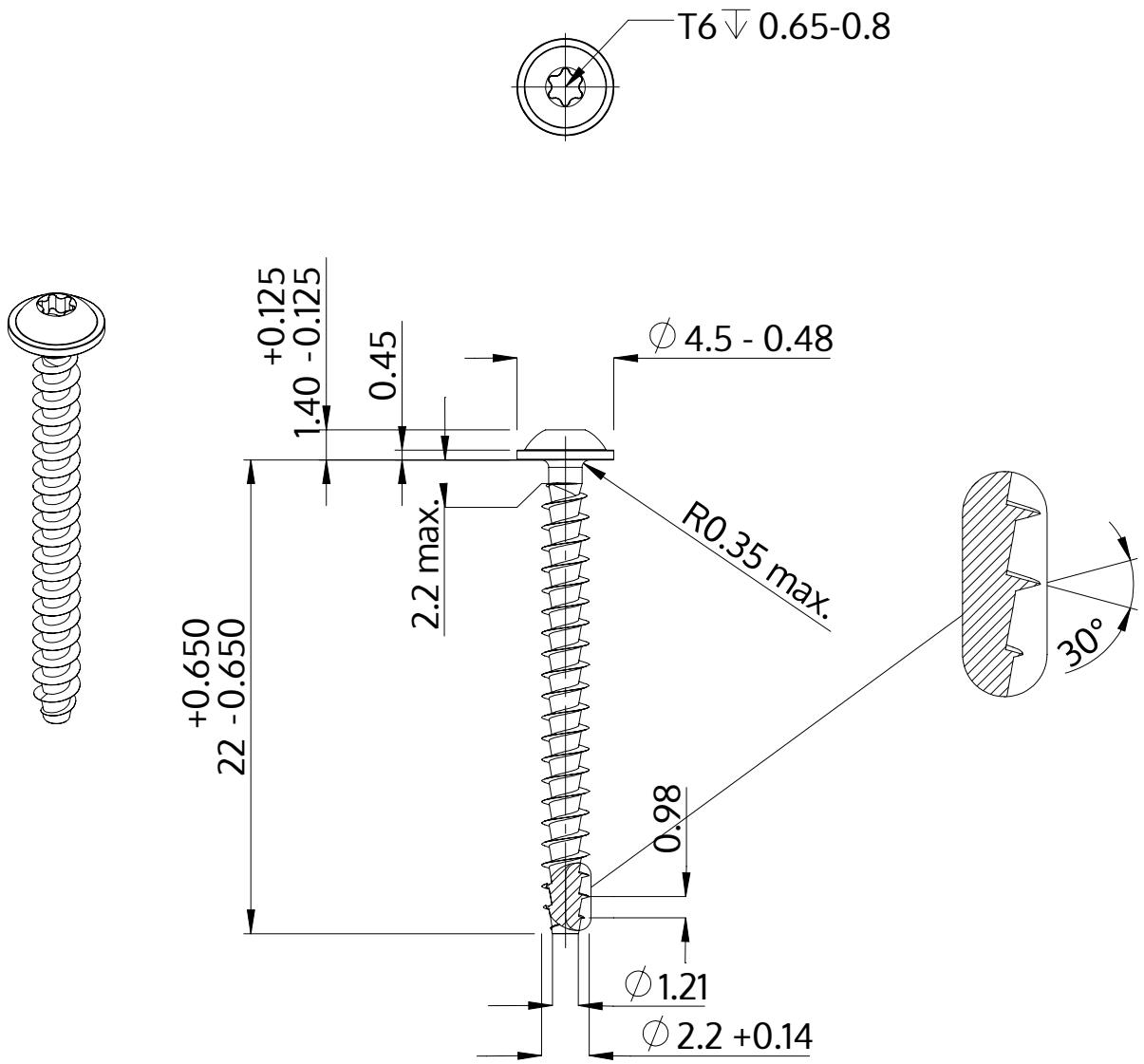

Descrizione	STP38A 2.2x22.0 - T6
Materiale	acciaio inossidabile A2
Superficie	bianco-decapato e passivato
Peso	0.436 kg / 1000 pezzi

SCREWERK	**STP38A0220220E**	
Disegno metrico A4	Scala 3:1	2024-10