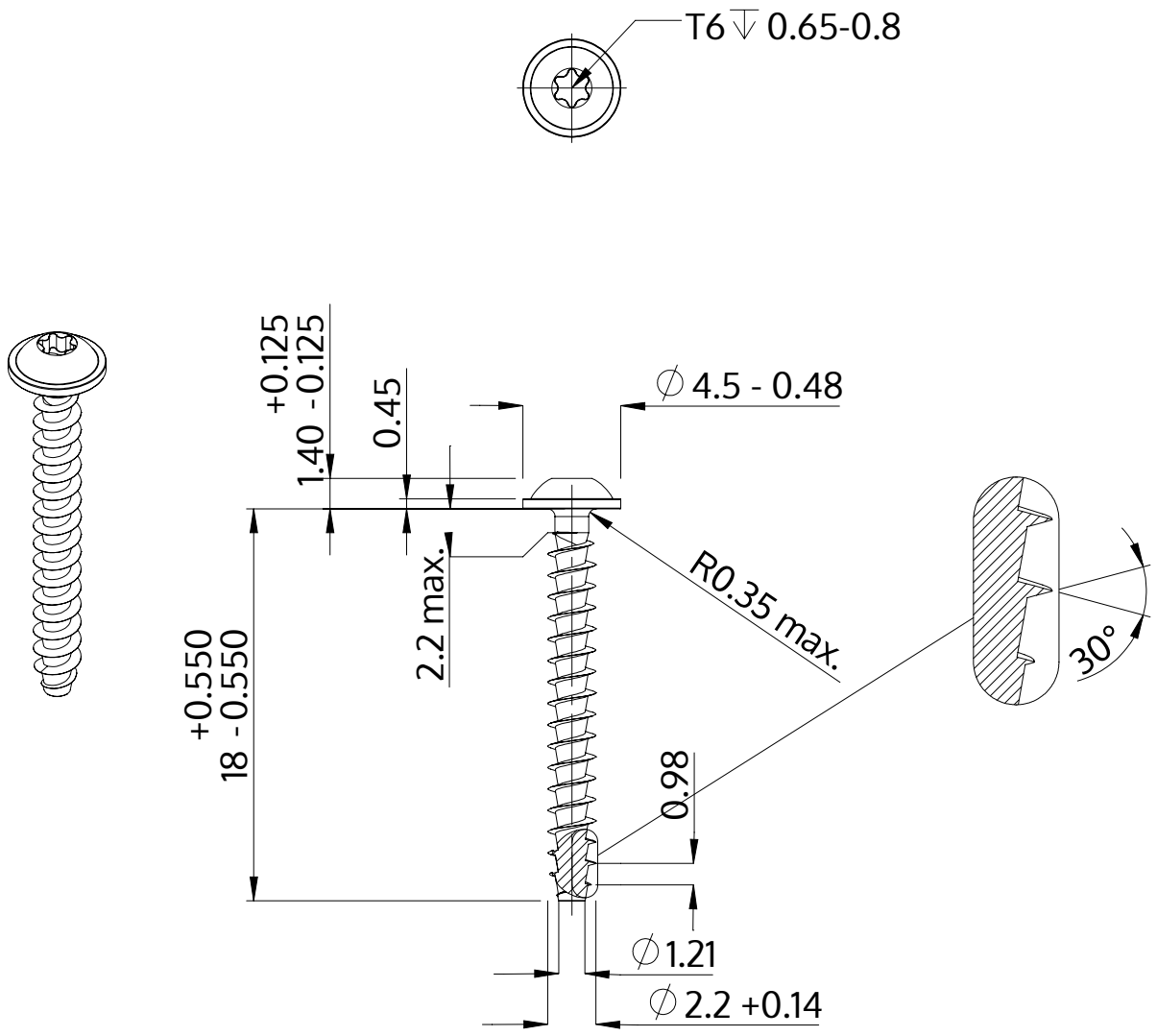

Beskrivning	STP38A 2.2x18.0 - T6
Material	rostfritt stål A2
Yta	blank och passiviserad
Vikt	0.373 kg / 1000 styck

SCREWERK	**STP38A0220180E**	
Metrisk skiss A4	Skala 3:1	2024-10