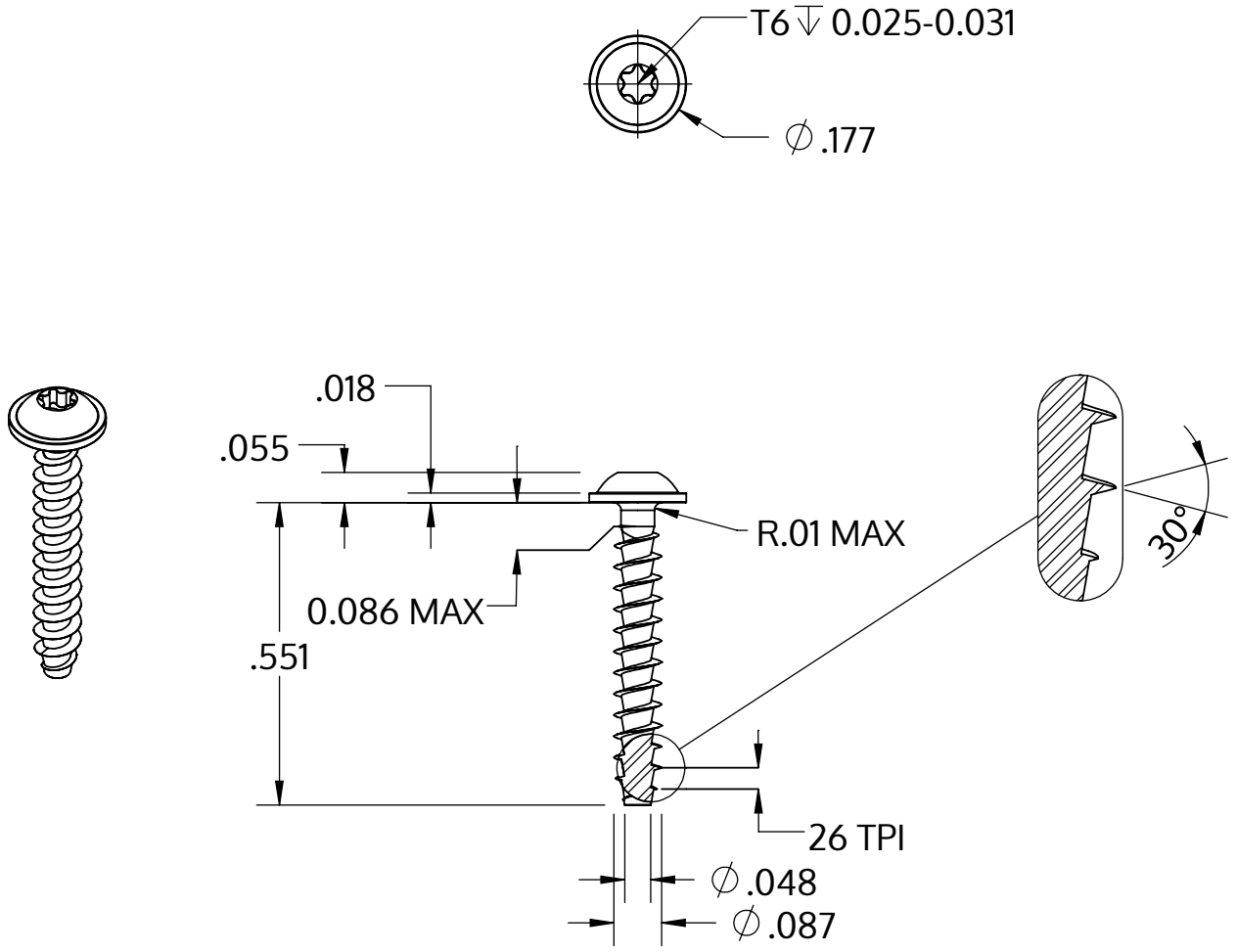

Metric size	M2.2 x 0.98 mm
US size (converted)	#0.086-26
	Tolerances [inch]
Length	+/- 0.021
Head diameter	+0 / -0.018
Head height	+/- 0.004
Thread diameter	+0.005 / -0

Beskrivning	STP38A 2.2x14.0 - T6
Material	rostfritt stål A2
Yta	blank och passiviserad
Vikt	0.309 kg / 1000 styck

SCREWERK	**STP38A0220140E**	
_Zoll Zeichnung Größe A	Skala 3:1	2024-05