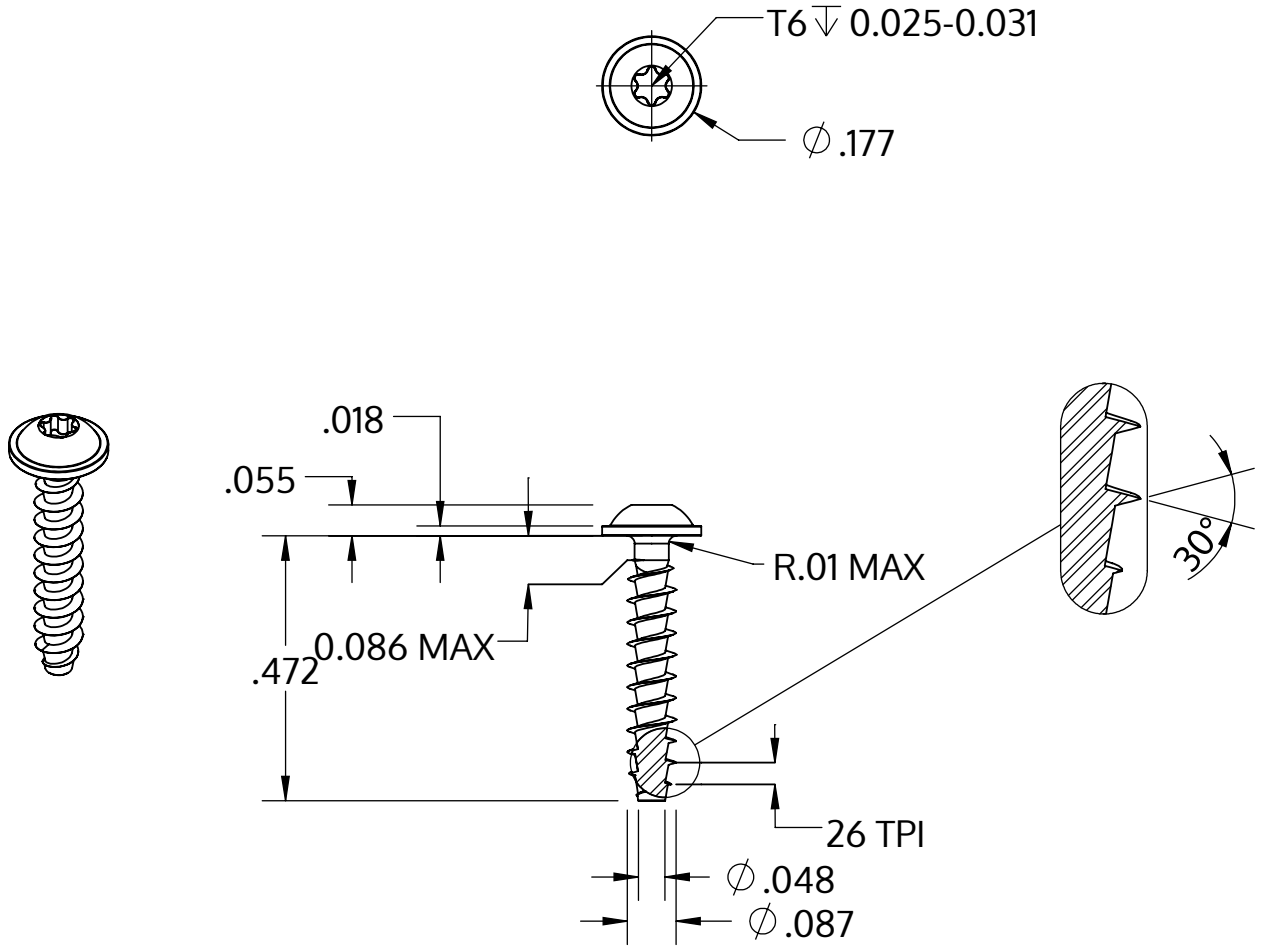


| | |
|---|---|
| Metric size | M2.2 x 0.98 mm |
| US size (converted) | #0.086-26 |
| | Tolerances [inch] |
| Length | +/- 0.021 |
| Head diameter | +0 / -0.018 |
| Head height | +/- 0.004 |
| Thread diameter | +0.005 / -0 |

| | |
|---|---|
| Описание | STP38A 2.2x12.0 - T6 |
| Материал | неръждаема стомана A2 |
| Повърхност | гланциран, полиран, пасиваран |
| Тегло | 0.278 kg / 1000 Бройка |

| | | |
|---|---|---|
| SCREWERK | **STP38A0220120E** | |
| _Zoll Zeichnung Größe A | Мащаб 3:1 | 2024-10 |