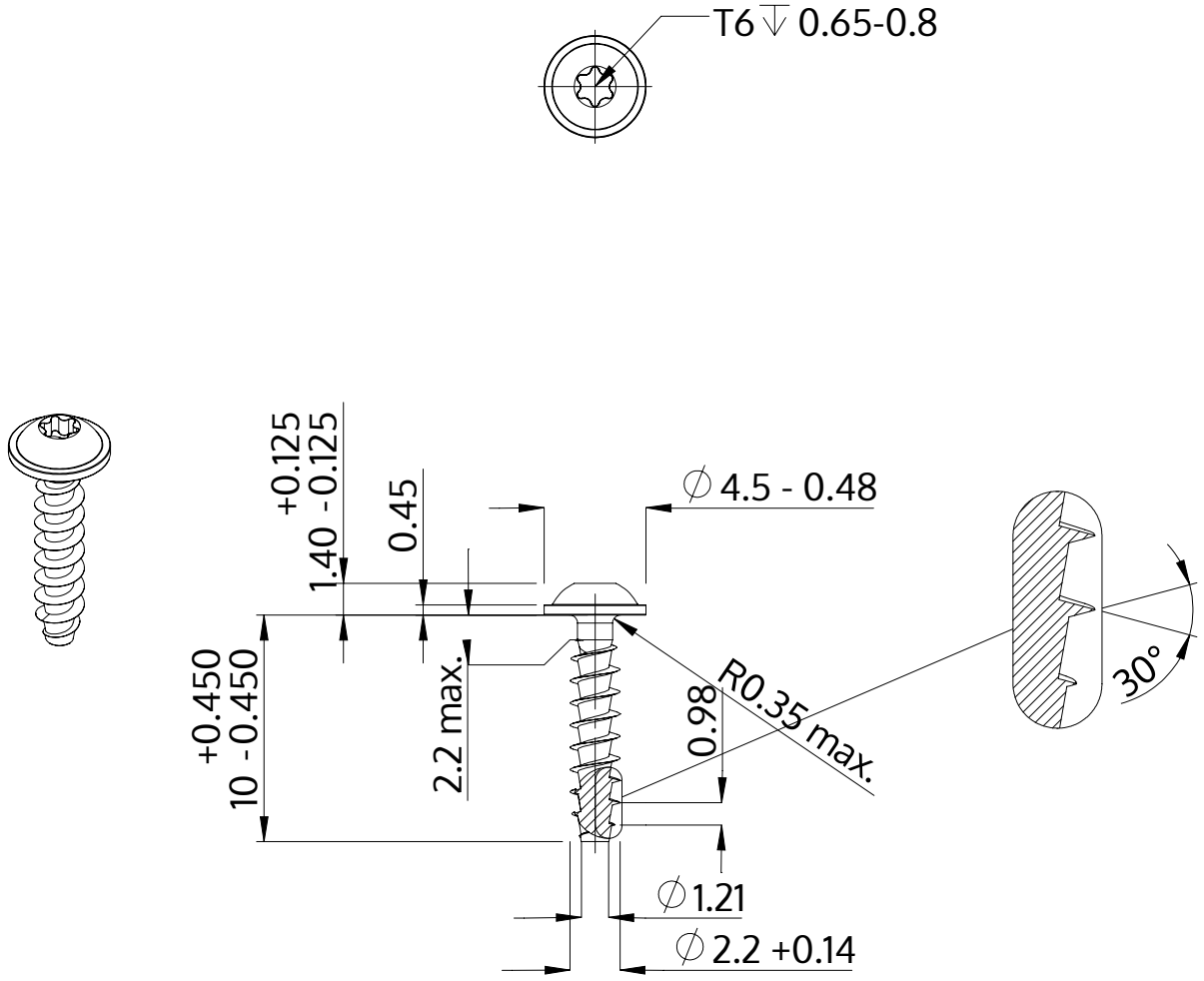

Opis	STP38A 2.2x10.0 - T6
Materiał	Stal, hartowana
Powierzchnia	Ocynkowana 5-7 µm, temperowana, pasywowana na niebiesko
Waga	0.246 kg / 1000 sztuk

SCREWERK	**STP38A0220100S**	
Rysunek metryczny A4	Skala 3:1	2024-10