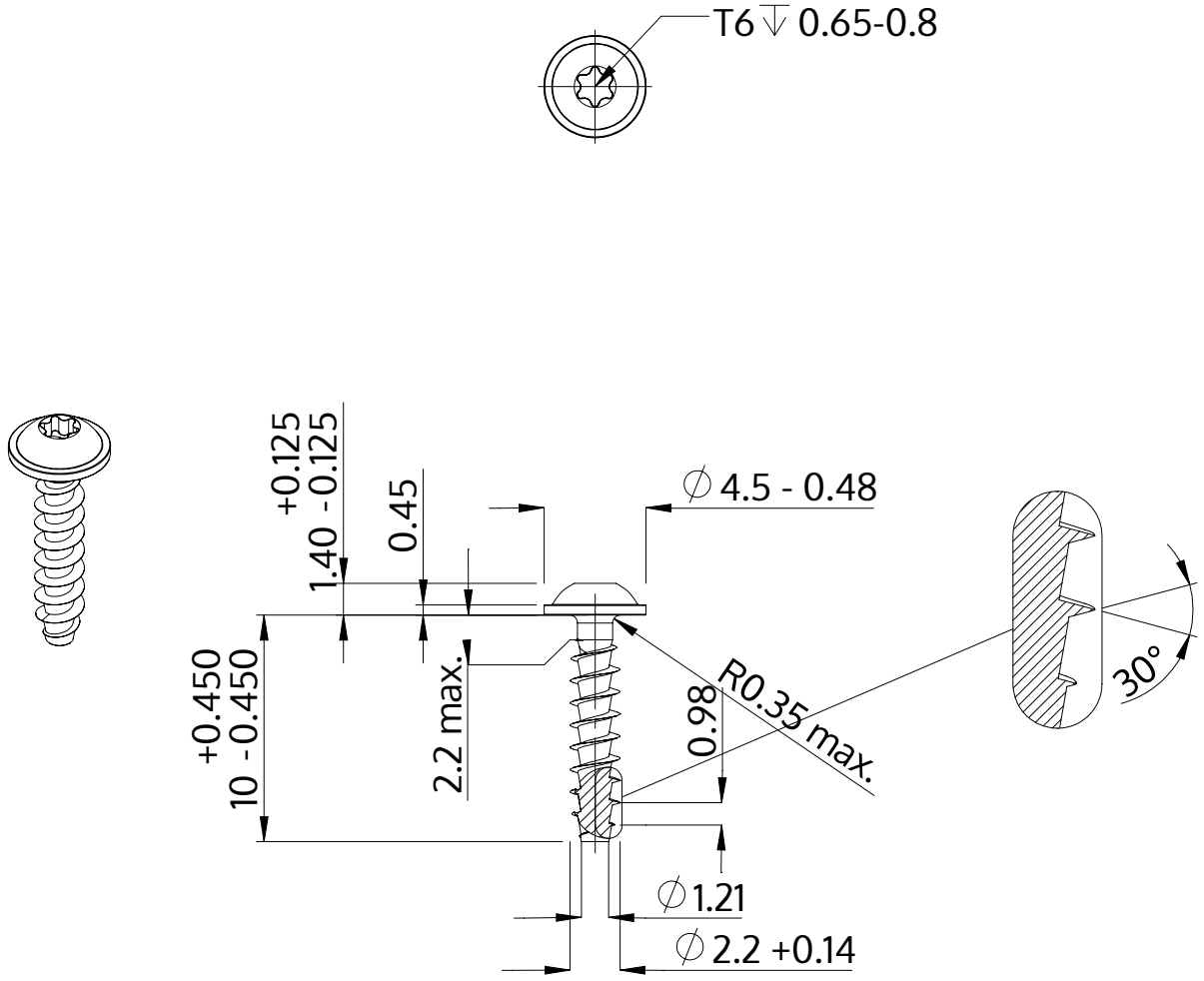


| | |
|---|---|
| Beschrijving | STP38A 2.2x10.0 - T6 |
| Materiaal | veredeld staal |
| Oppervlak | verzinkt 5-7 µm, getempert, blauw / transparant gepassiveerd |
| Gewicht | 0.246 kg / 1000 stuk |

| | | |
|---|---|---|
| SCREWERK | **STP38A0220100S** | |
| Metrische tekening A4 | Schaal 3:1 | 2024-05 |