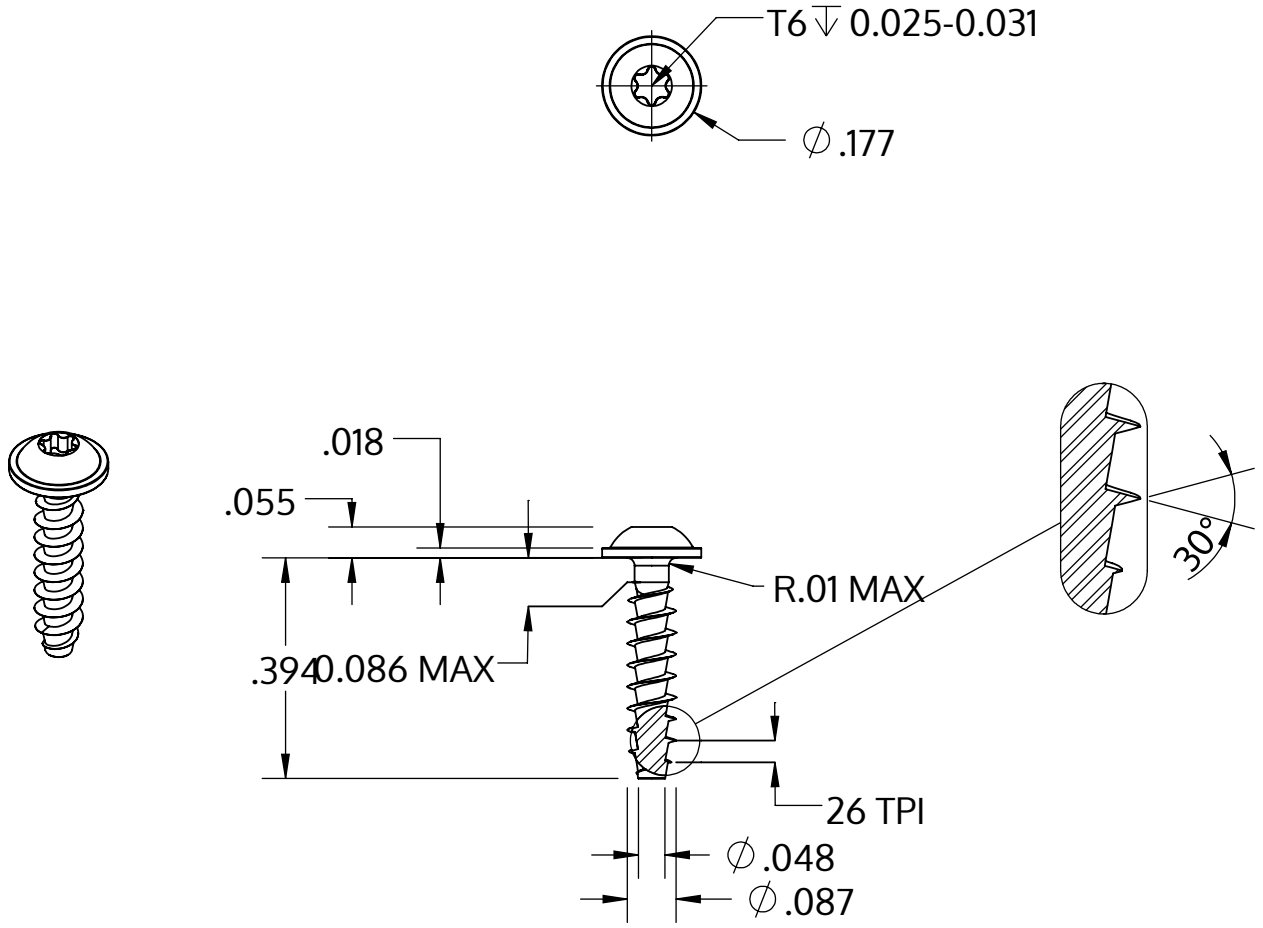

Metric size	M2.2 x 0.98 mm
US size (converted)	#0.086-26
	Tolerances [inch]
Length	+/- 0.017
Head diameter	+0 / -0.018
Head height	+/- 0.004
Thread diameter	+0.005 / -0

Opis	STP38A 2.2x10.0 - T6
Materiał	Stal, hartowana
Powierzchnia	Ocynkowana 5-7 µm, temperowana, pasywowana na niebiesko
Waga	0.246 kg / 1000 sztuk

SCREWERK	**STP38A0220100S**	
_Zoll Zeichnung Größe A	Skala 3:1	2024-10