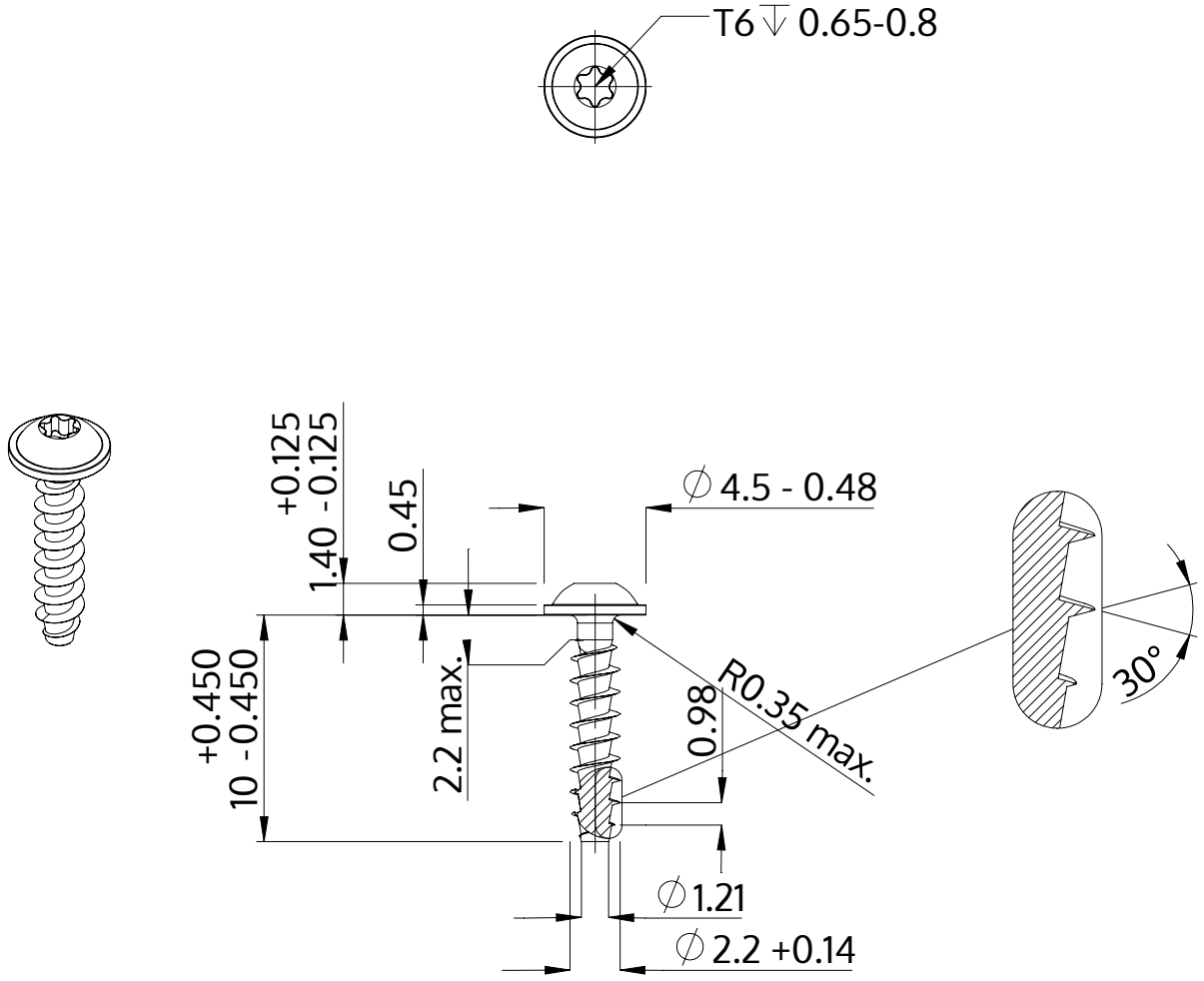

Beschreibung	STP38A 2.2x10.0 - T6
Werkstoff	Edelstahl A2
Oberfläche	blank, gebeizt und passiviert
Gewicht	0.246 kg / 1000 Stück

SCREWERK	**STP38A0220100E**	
Metrische Zeichnung A4	Skalierung 3:1	2025-04