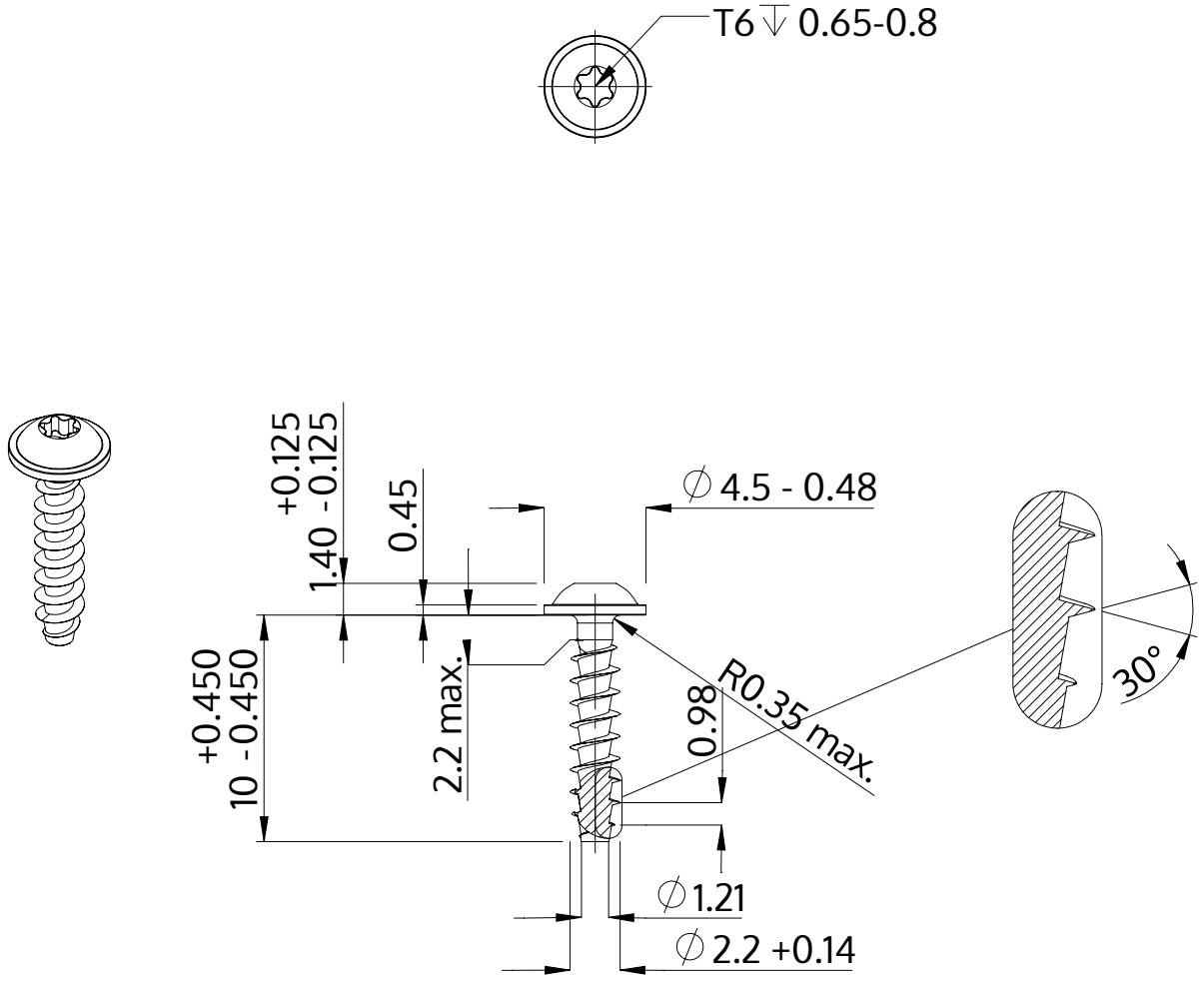

Descrição	STP38A 2.2x10.0 - T6
Material	aço, endurecido
Superfície	Zincado Niquelado Galvanizado, Passivado negro
Peso	0.246 kg / 1000 peças

SCREWERK	**STP38A0220100B**	
Desenho Métrico A4	Escala None:1	2024-04