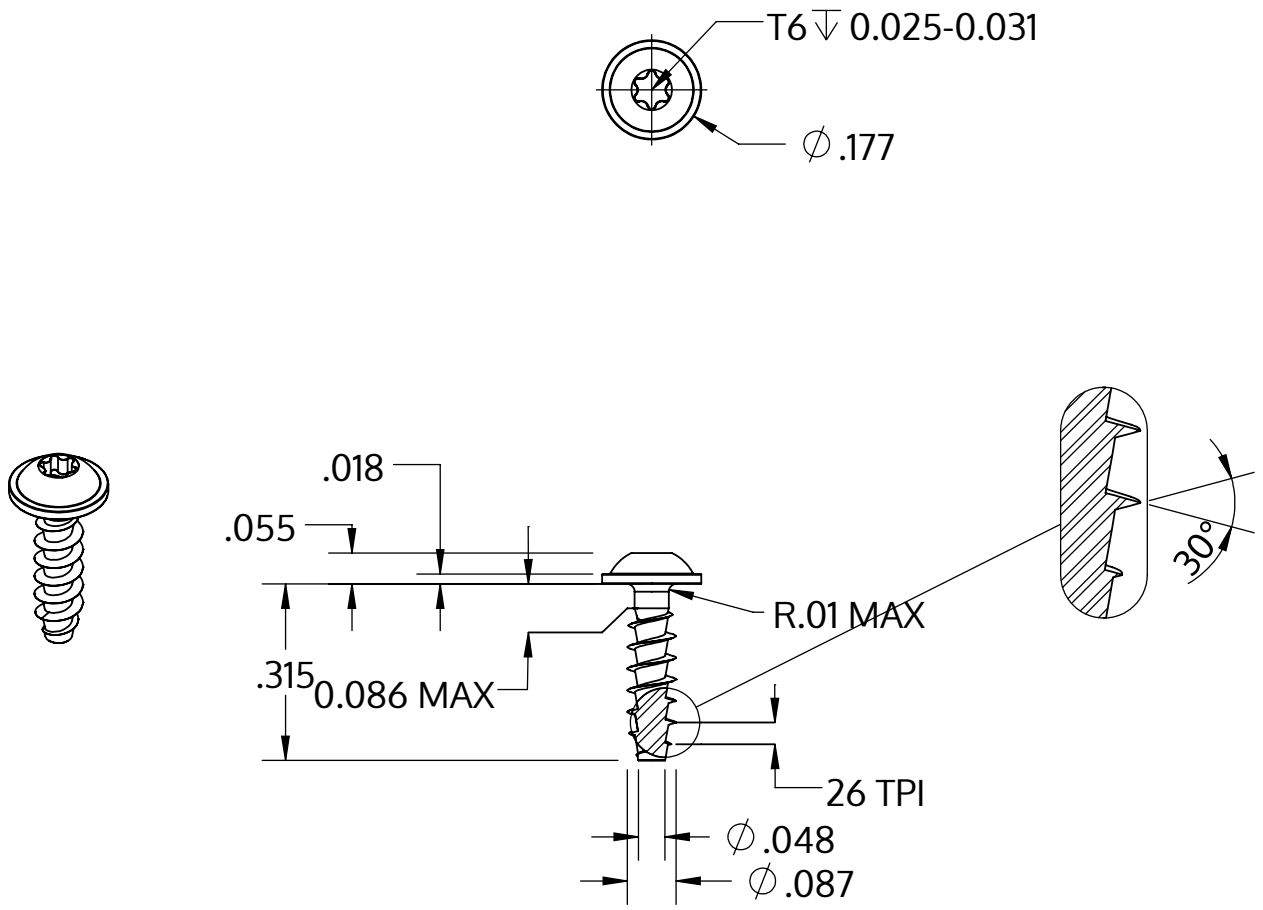

Metric size	M2.2 x 0.98 mm
US size (converted)	#0.086-26
	Tolerances [inch]
Length	+/- 0.017
Head diameter	+0 / -0.018
Head height	+/- 0.004
Thread diameter	+0.005 / -0

Descripción	STP38A 2.2x8.0 - T6
Material	Acero, endurecido
Superficie	galvanizado 5-7 micras, recocido, azul / pasivado transparente
Peso	0.214 kg / 1000 Piezas

SCREWERK	**STP38A0220080S**	
_Zoll Zeichnung Größe A	Escalada 3:1	2024-10