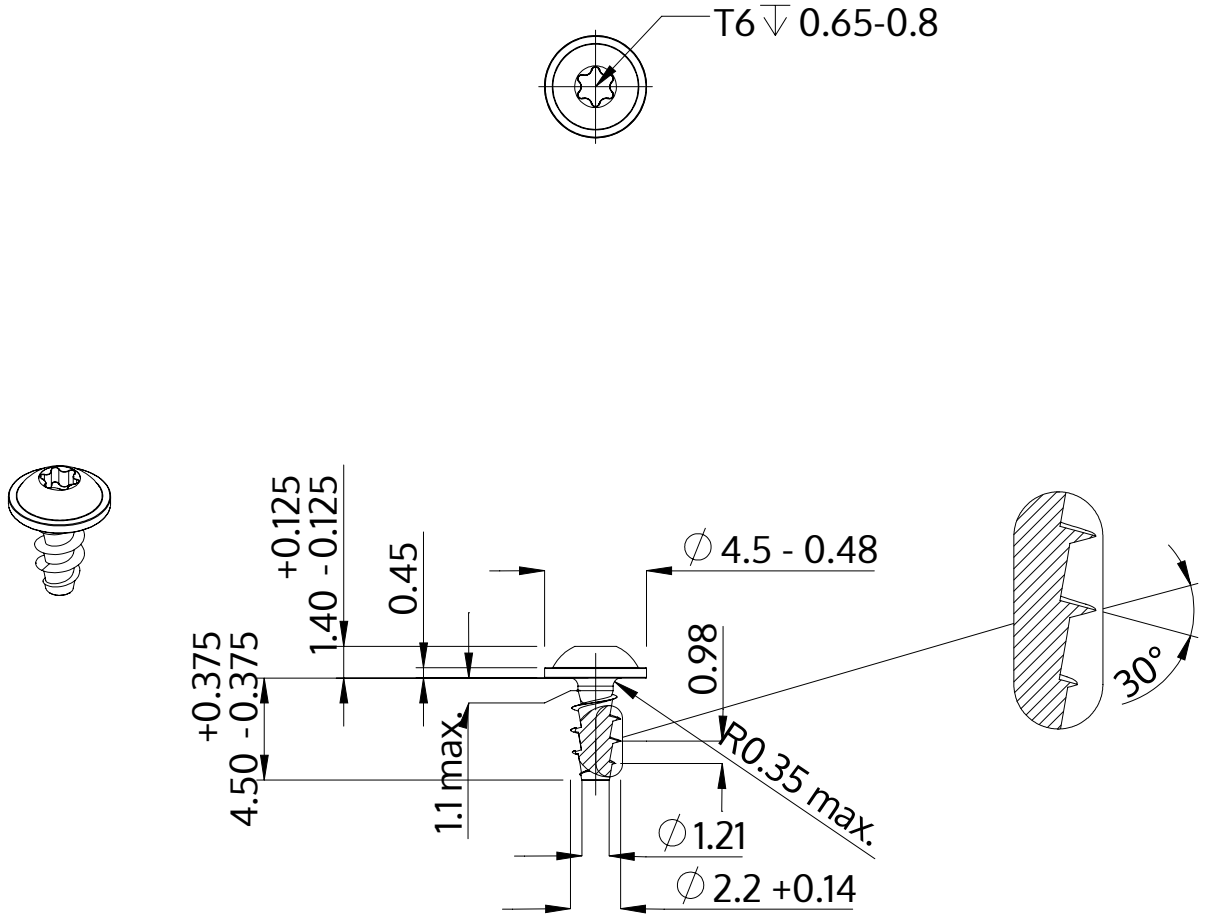

Beskrivning	STP38A 2.2x4.5 - T6
Material	rostfritt stål A2
Yta	blank och passiviserad
Vikt	0.158 kg / 1000 styck

SCREWERK	**STP38A0220045E**	
Metrisk skiss A4	Skala None:1	2024-04