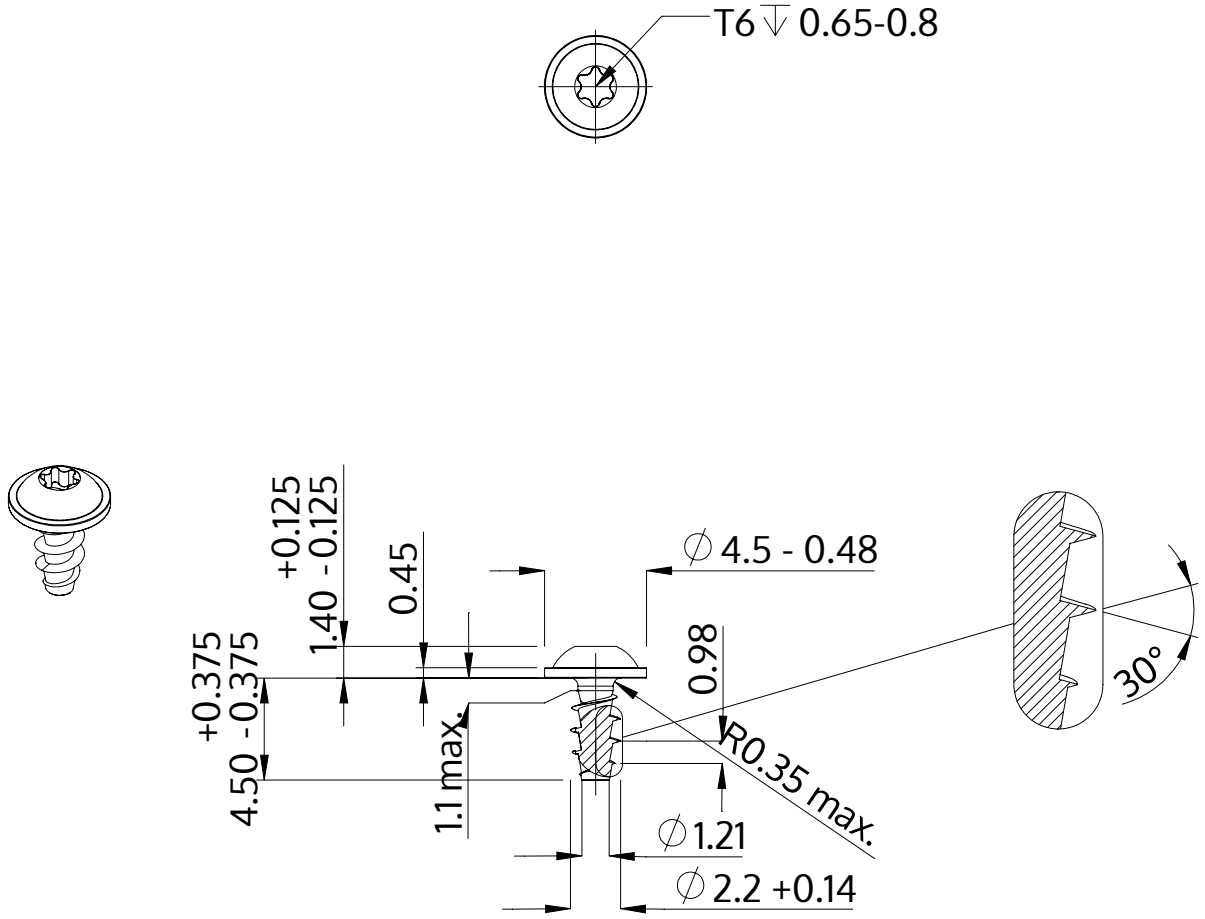

Descriere	STP38A 2.2x4.5 - T6
Material	oţel inoxidabil A2
Exterior	neacoperit, murat și pasivat
Greutate	0.158 kg / 1000 unități

SCREWERK	**STP38A0220045E**	
Desen metric A4	Scalarea 3:1	2024-10