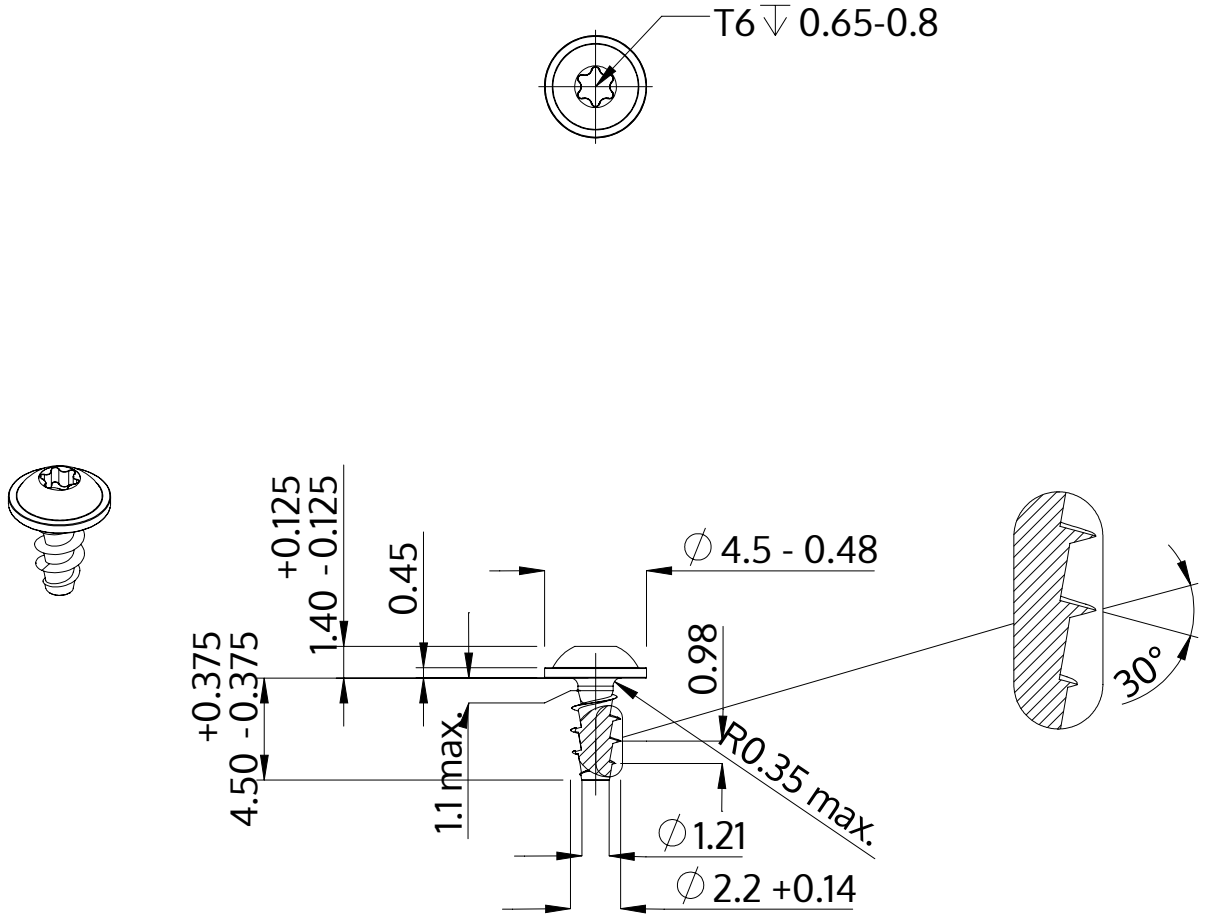

Descrizione	STP38A 2.2x4.5 - T6
Materiale	acciaio inossidabile A2
Superficie	bianco-decapato e passivato
Peso	0.158 kg / 1000 pezzi

SCREWERK	**STP38A0220045E**	
Disegno metrico A4	Scala 3:1	2024-10