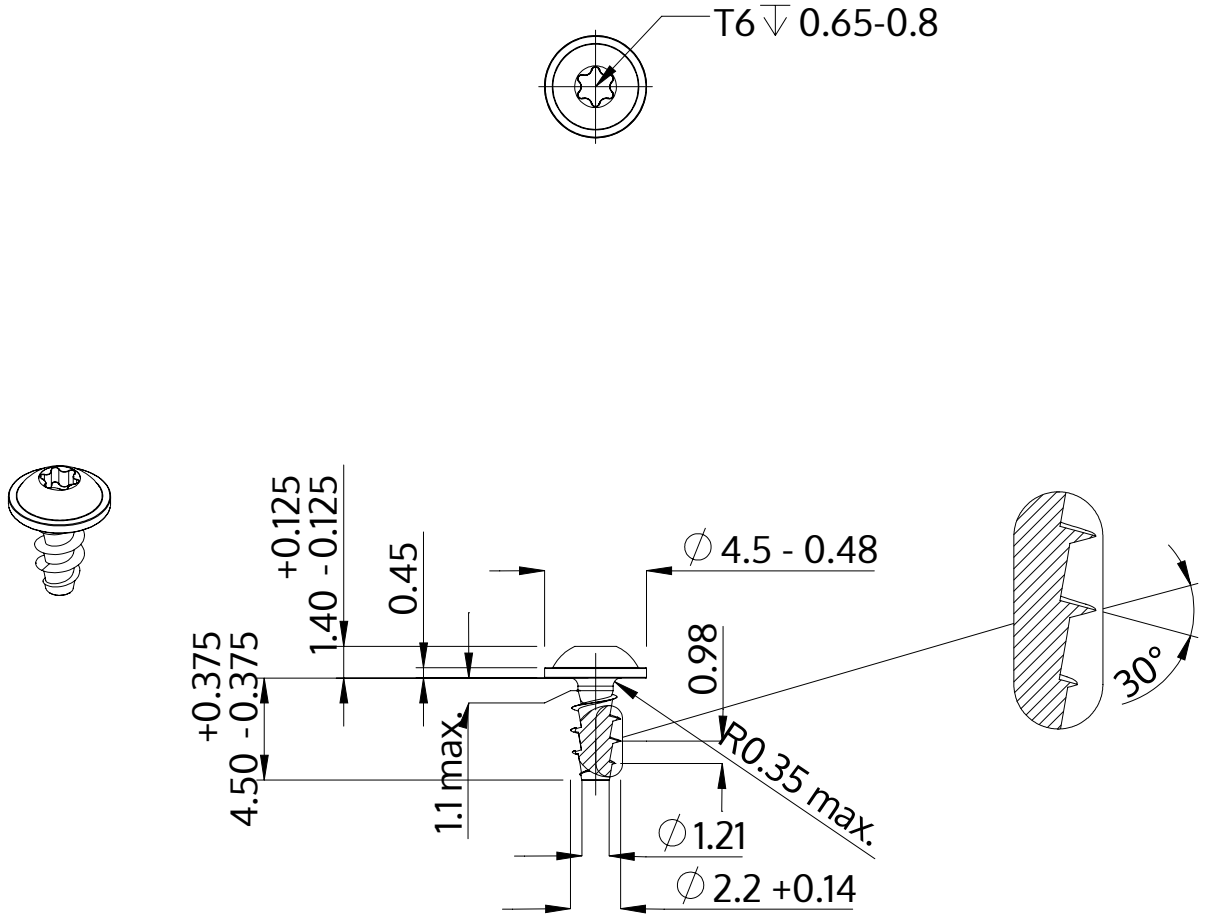

Descripción	STP38A 2.2x4.5 - T6
Material	Acero Inoxidable A2
Superficie	Laminado brillante, barnizado y pasivado
Peso	0.158 kg / 1000 Piezas

SCREWERK	**STP38A0220045E**	
Diseño métrico	Escalada 3:1	2024-10