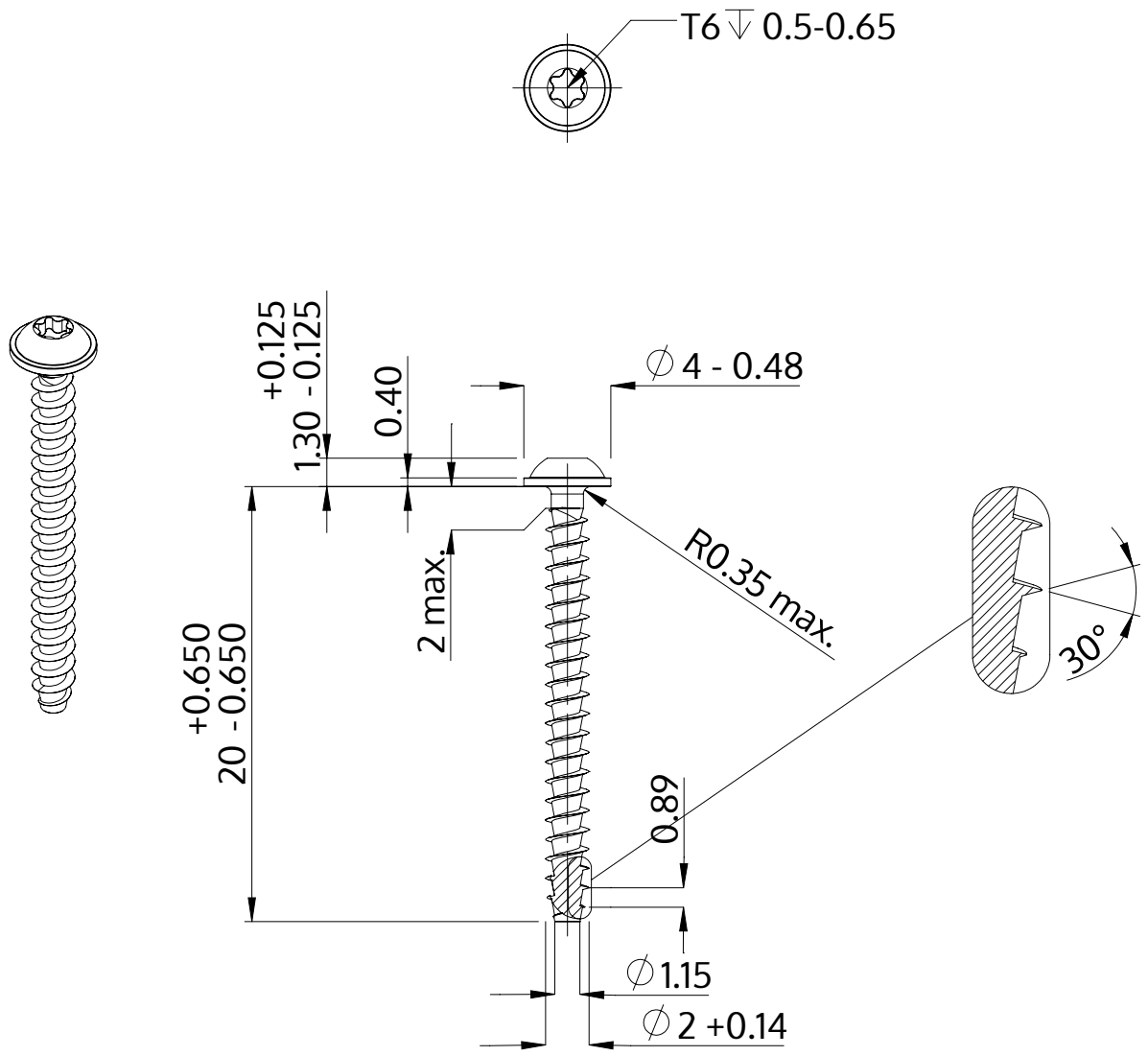

Descriere	STP38A 2.0x20.0 - T6
Material	oțel, călit
Exterior	zincat 5-7 µm, recopt, pasivat transparent/albastru
Greutate	0.353 kg / 1000 unități

SCREWERK	**STP38A0200200S**	
Desen metric A4	Scalarea 3:1	2024-10