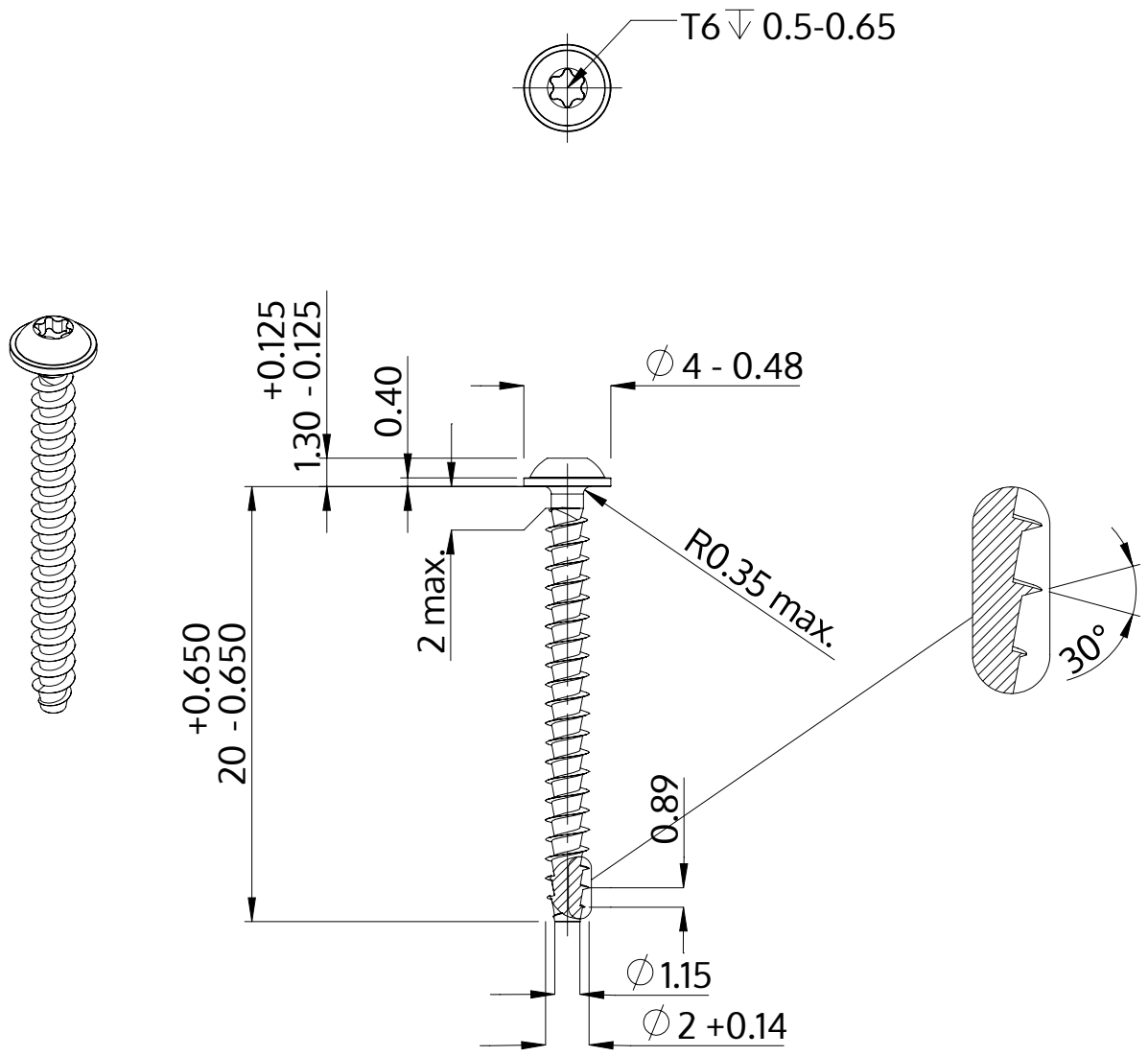

Описание	STP38A 2.0x20.0 - T6
Материал	стомана, закалена
Повърхност	Цинково покритие 5-7 µm,топлинна обработка, синьо / прозрачно пасивиране
Тегло	0.353 kg / 1000 Бройка

SCREWERK	**STP38A0200200S**	
Метричен дизайн A4	Мащаб 3:1	2024-10