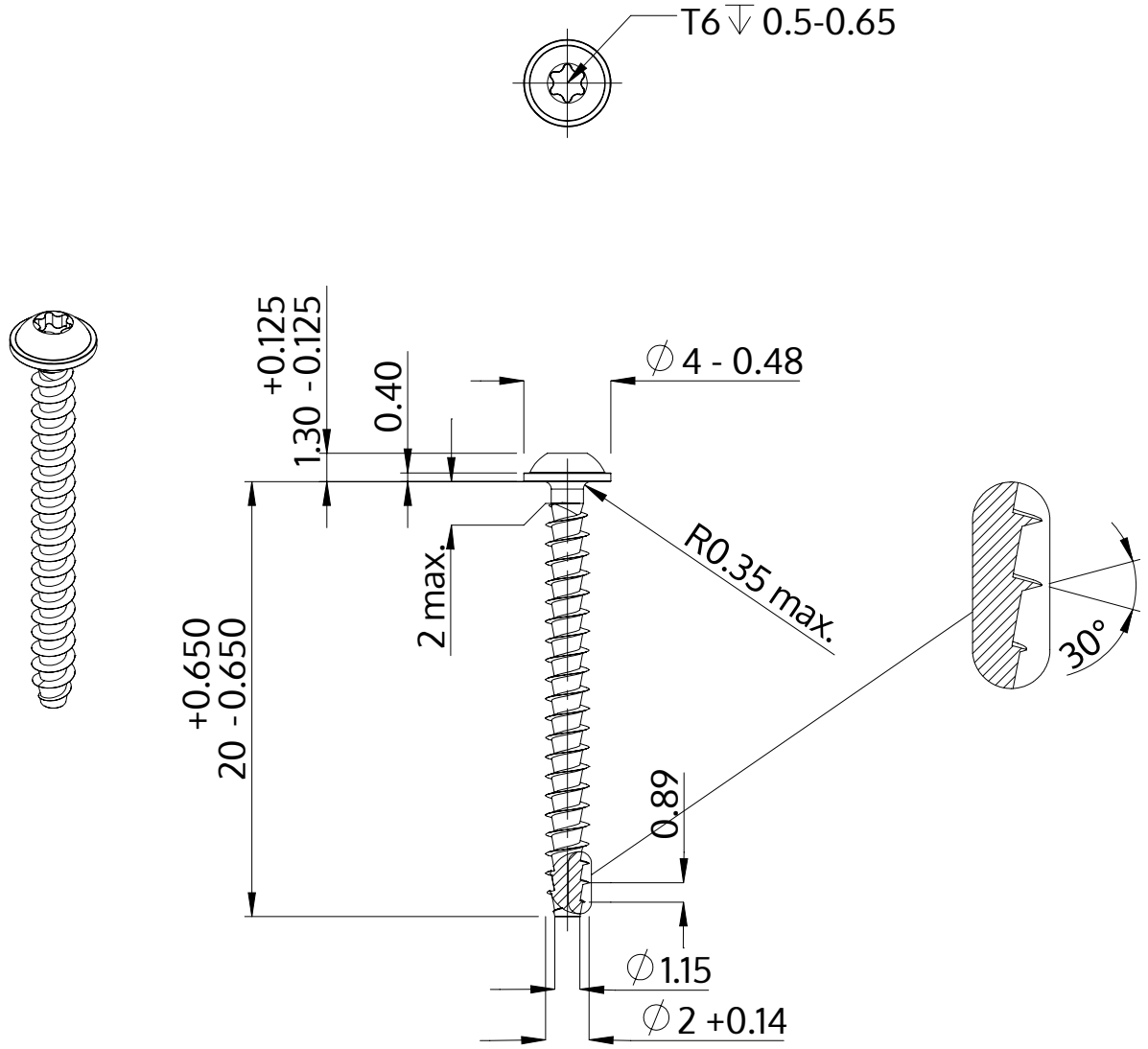


| | |
|---|---|
| Описание | STP38A 2.0x20.0 - T6 |
| Материал | Нержавеющая сталь A2 |
| Поверхность | Светлый отжиг и пассивация |
| Вес | 0.353 kg / 1000 Штука |

| | | |
|---|---|---|
| SCREWERK | **STP38A0200200E** | |
| Метрический чертеж A4 | Шкала 3:1 | 2024-10 |