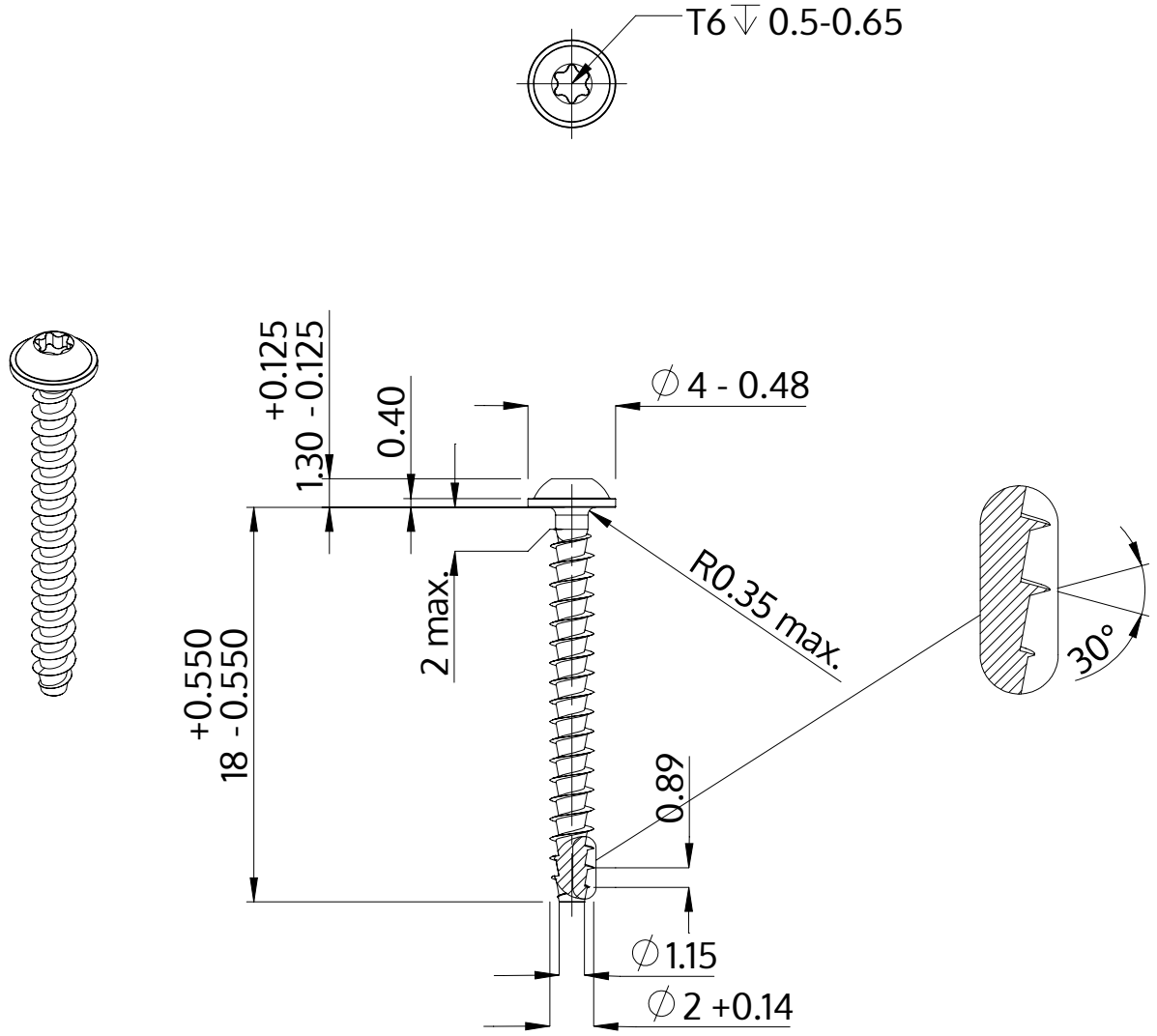

Описание	STP38A 2.0x18.0 - T6
Материал	неръждаема стомана A2
Повърхност	гланциран, полиран, пасиваран
Тегло	0.325 kg / 1000 Бройка

SCREWERK	**STP38A0200180E**	
Метричен дизайн A4	Мащаб 3:1	2024-10