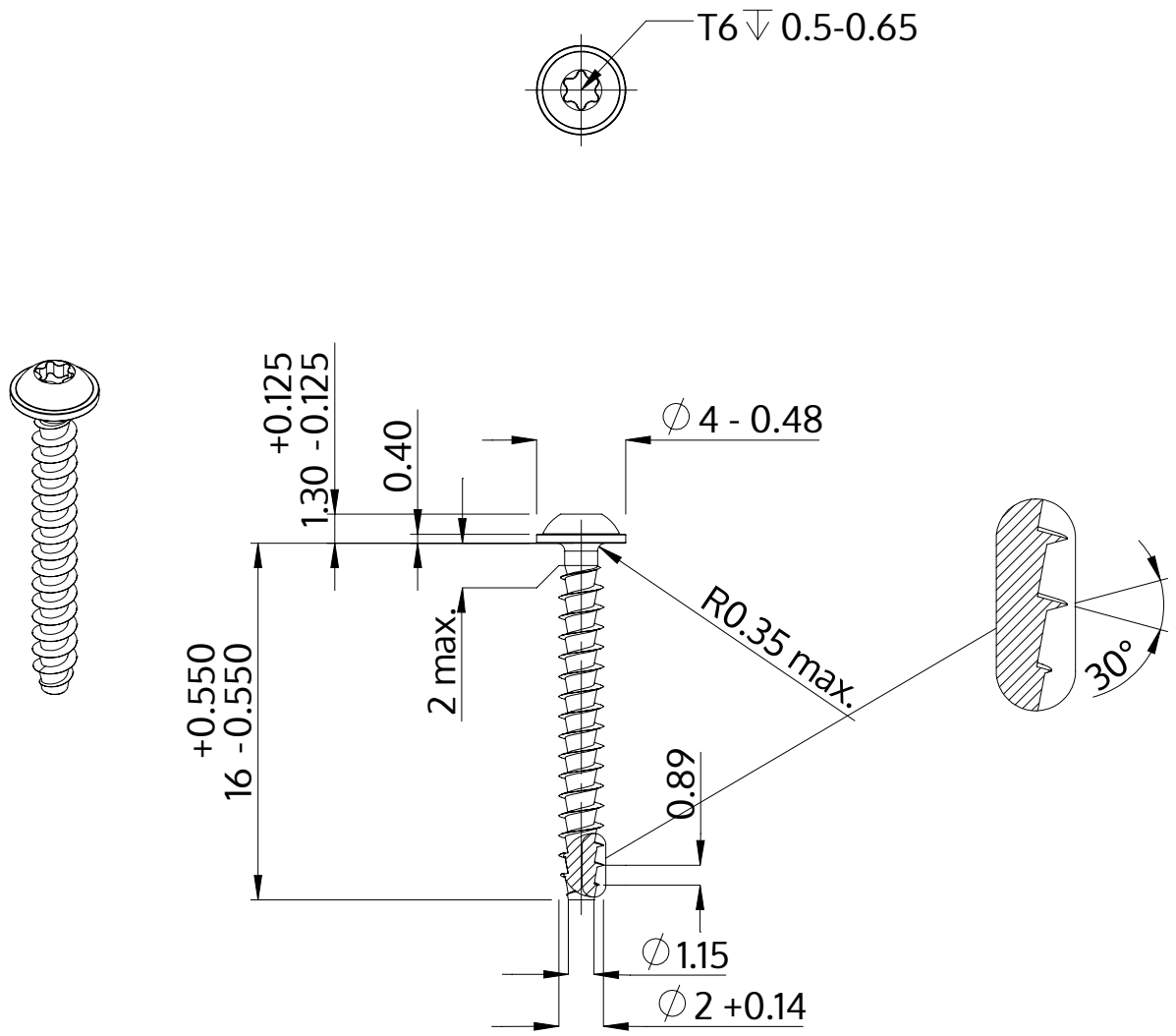

Descriere	STP38A 2.0x16.0 - T6
Material	oţel inoxidabil A2
Exterior	neacoperit, murat și pasivat
Greutate	0.296 kg / 1000 unități

SCREWERK	**STP38A0200160E**	
Desen metric A4	Scalarea 3:1	2024-10