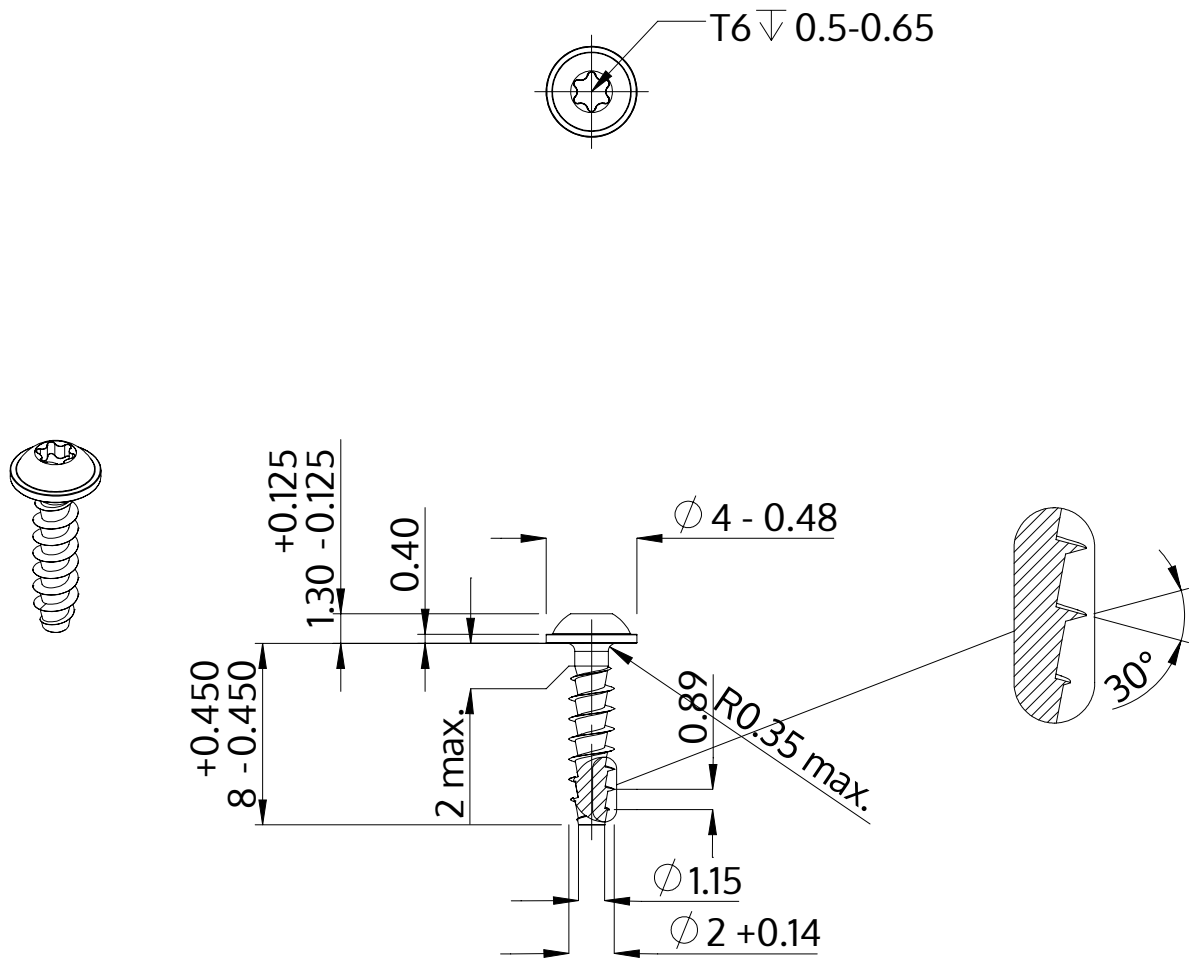

Opis	STP38A 2.0x8.0 - T6
Materiał	Stal, hartowana
Powierzchnia	Ocynkowana 5-7 µm, temperowana, pasywowana na niebiesko
Waga	0.181 kg / 1000 sztuk

SCREWERK	**STP38A0200080S**	
Rysunek metryczny A4	Skala 3:1	2024-10