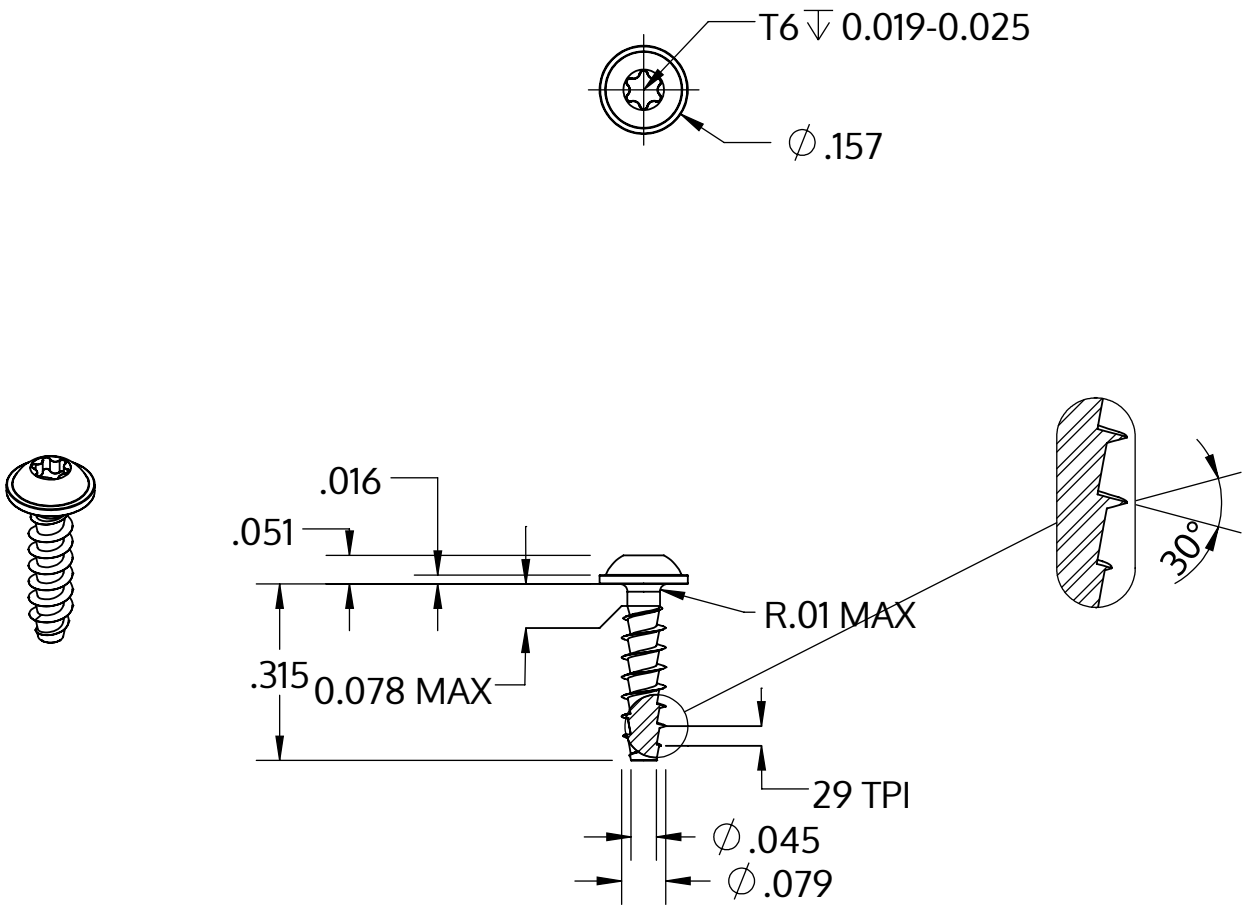

Metric size	M2 x 0.89 mm
US size (converted)	#1.5-29
	Tolerances [inch]
Length	+/- 0.017
Head diameter	+0 / -0.018
Head height	+/- 0.004
Thread diameter	+0.005 / -0

Opis	STP38A 2.0x8.0 - T6
Materiał	Stal, hartowana
Powierzchnia	Ocynkowana 5-7 µm, temperowana, pasywowana na niebiesko
Waga	0.181 kg / 1000 sztuk

SCREWERK	**STP38A0200080S**	
_Zoll Zeichnung Größe A	Skala 3:1	2024-10