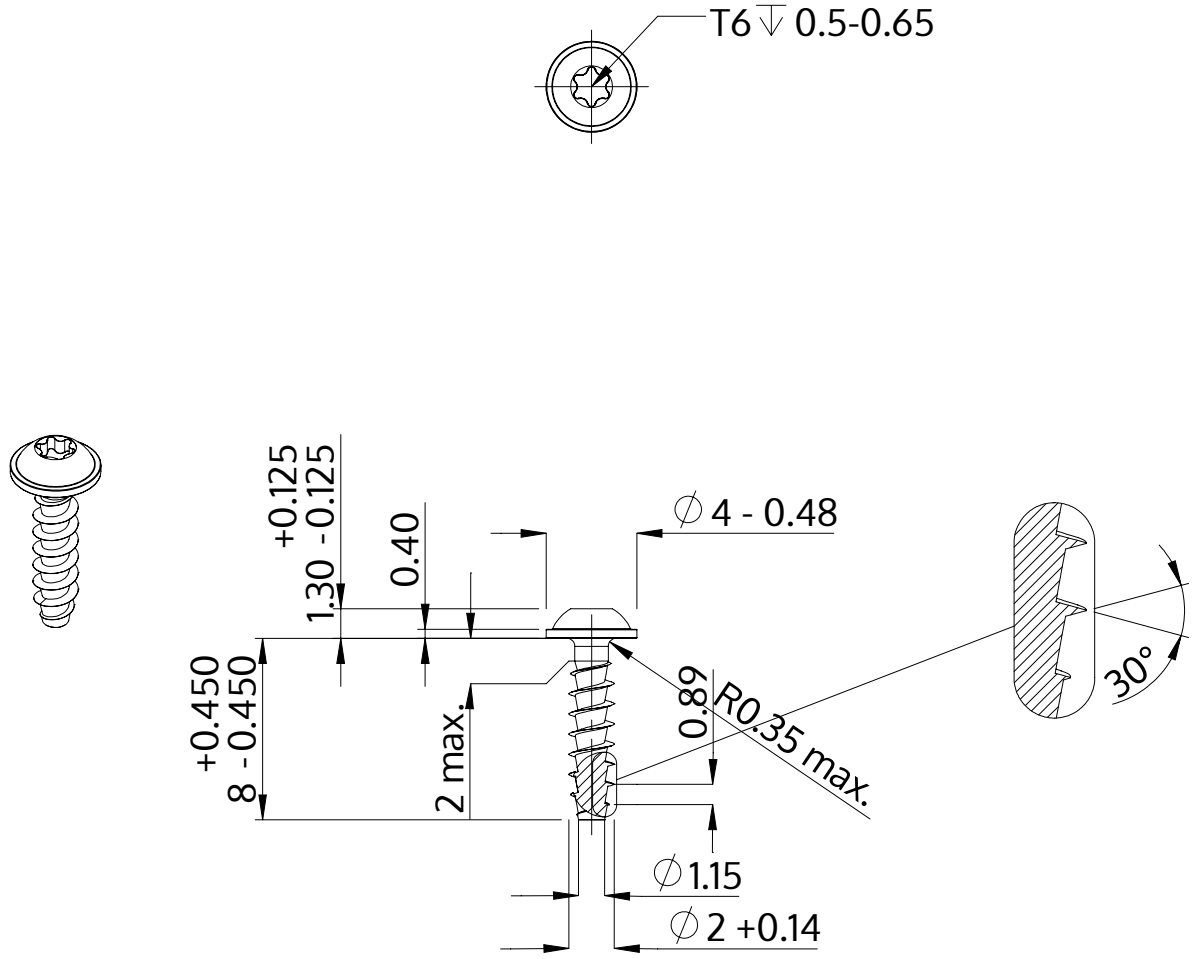

Descrição	STP38A 2.0x8.0 - T6
Material	aço, endurecido
Superfície	Zincado Niquelado Galvanizado, Passivado negro
Peso	0.181 kg / 1000 peças

SCREWERK	**STP38A0200080B**	
Desenho Métrico A4	Escala 3:1	2024-05