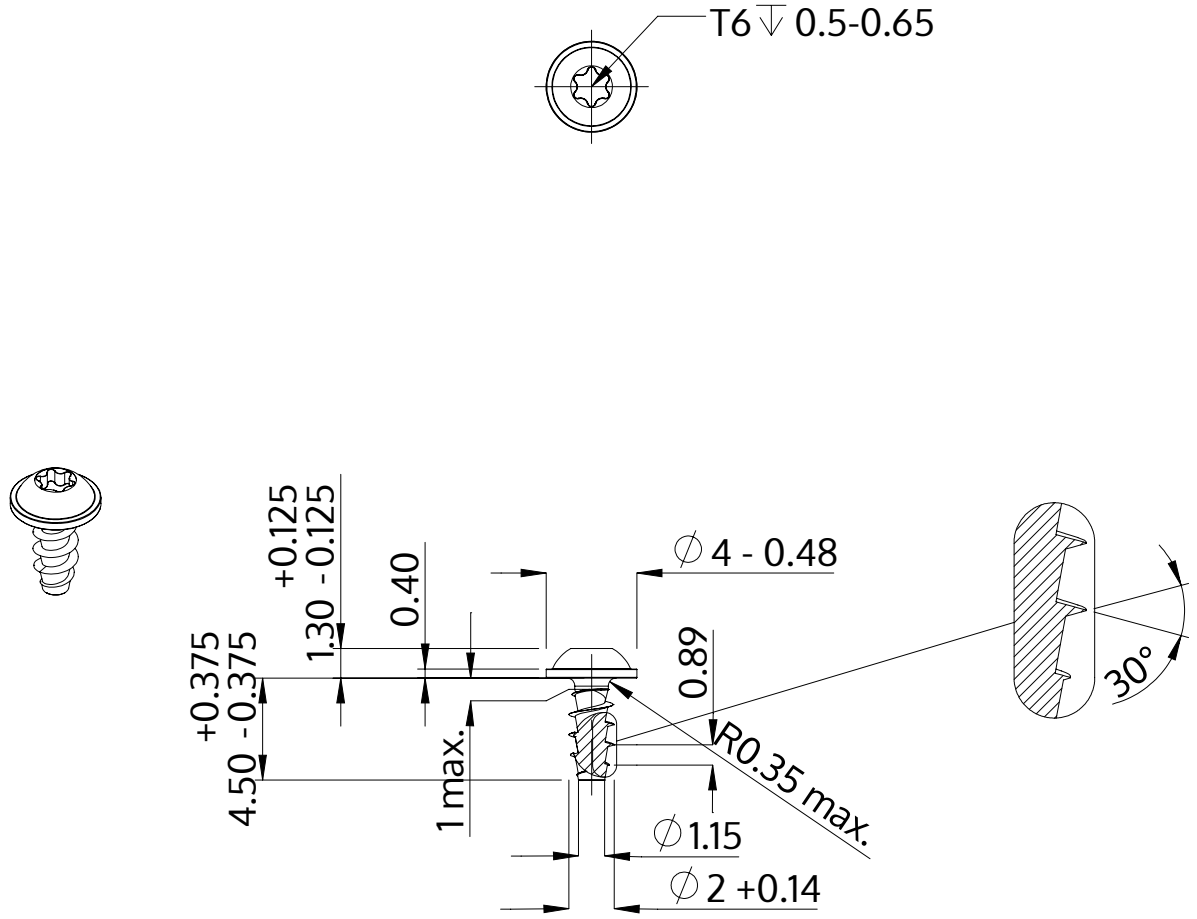

Beskrivelse	STP38A 2.0x4.5 - T6
Materiale	Stål, forædlet
Overflade	galvaniseret 5-7 µm, tempret, blå / transparent passiveret
Vægt	0.130 kg / 1000 stykke

SCREWERK	**STP38A0200045S**	
Metrisk tegning A4	Skalering 3:1	2024-10