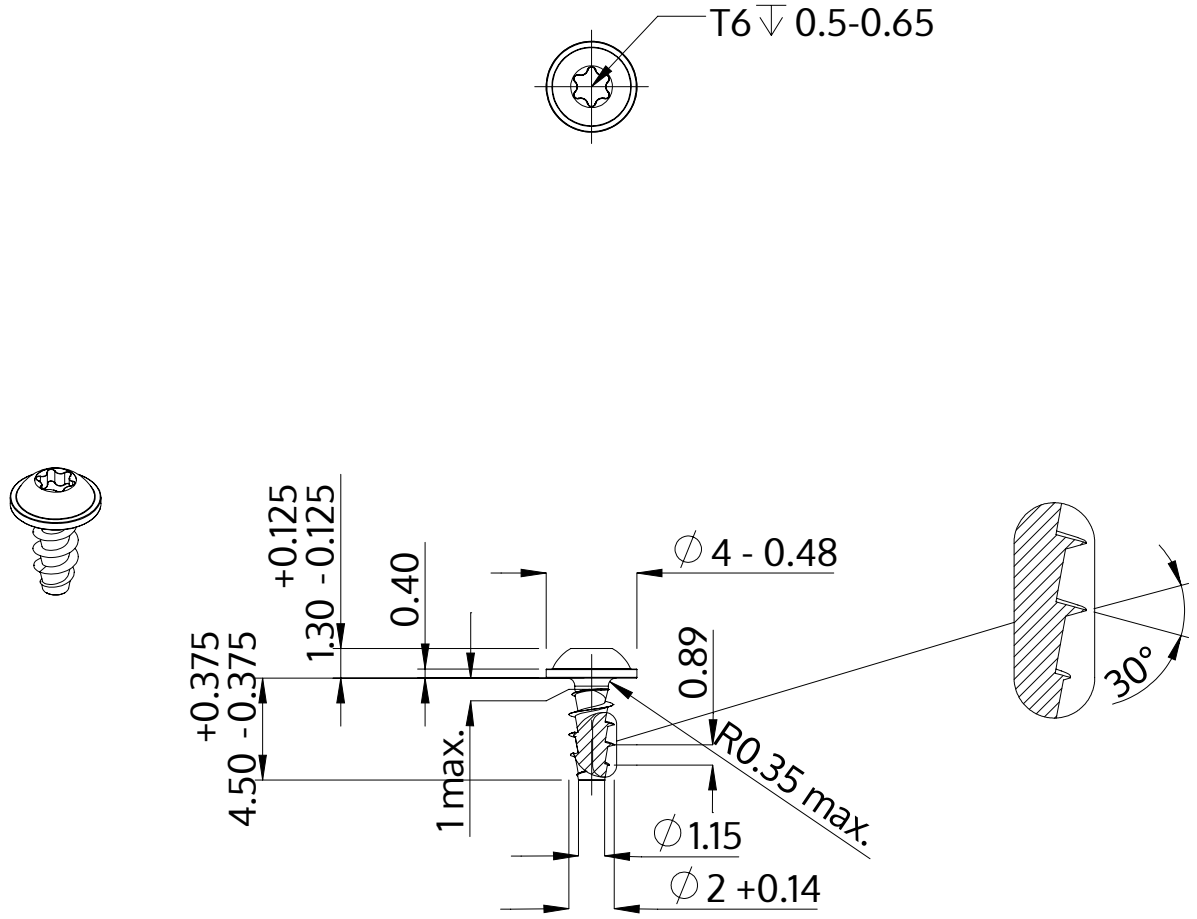

Opis	STP38A 2.0x4.5 - T6
Materiał	Stal szlachetna A2
Powierzchnia	Prosta, bejcowana i pasywowana
Waga	0.130 kg / 1000 sztuk

SCREWERK	**STP38A0200045E**	
Rysunek metryczny A4	Skala None:1	2024-04