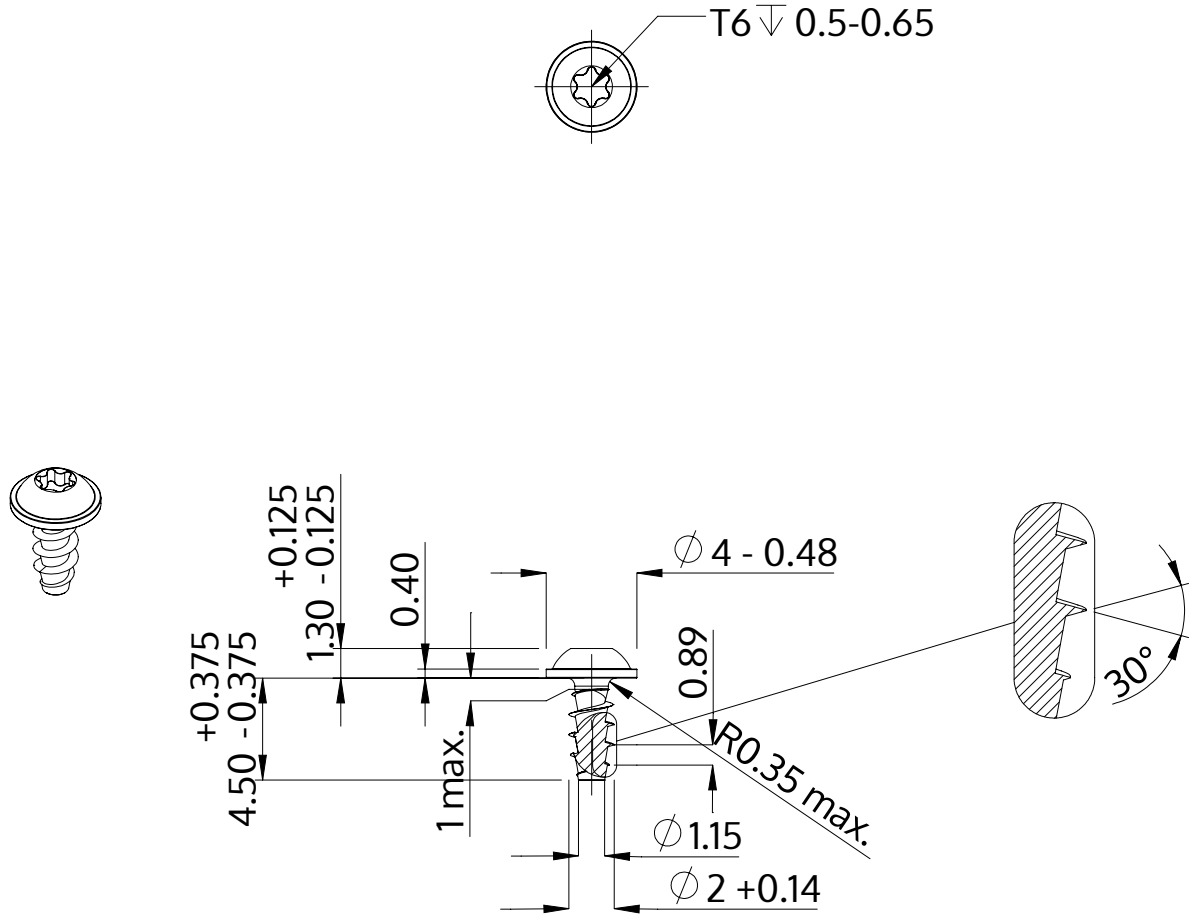

Descripción	STP38A 2.0x4.5 - T6
Material	Acero Inoxidable A2
Superficie	Laminado brillante, barnizado y pasivado
Peso	0.130 kg / 1000 Piezas

SCREWERK	**STP38A0200045E**	
Diseño métrico	Escalada None:1	2024-04