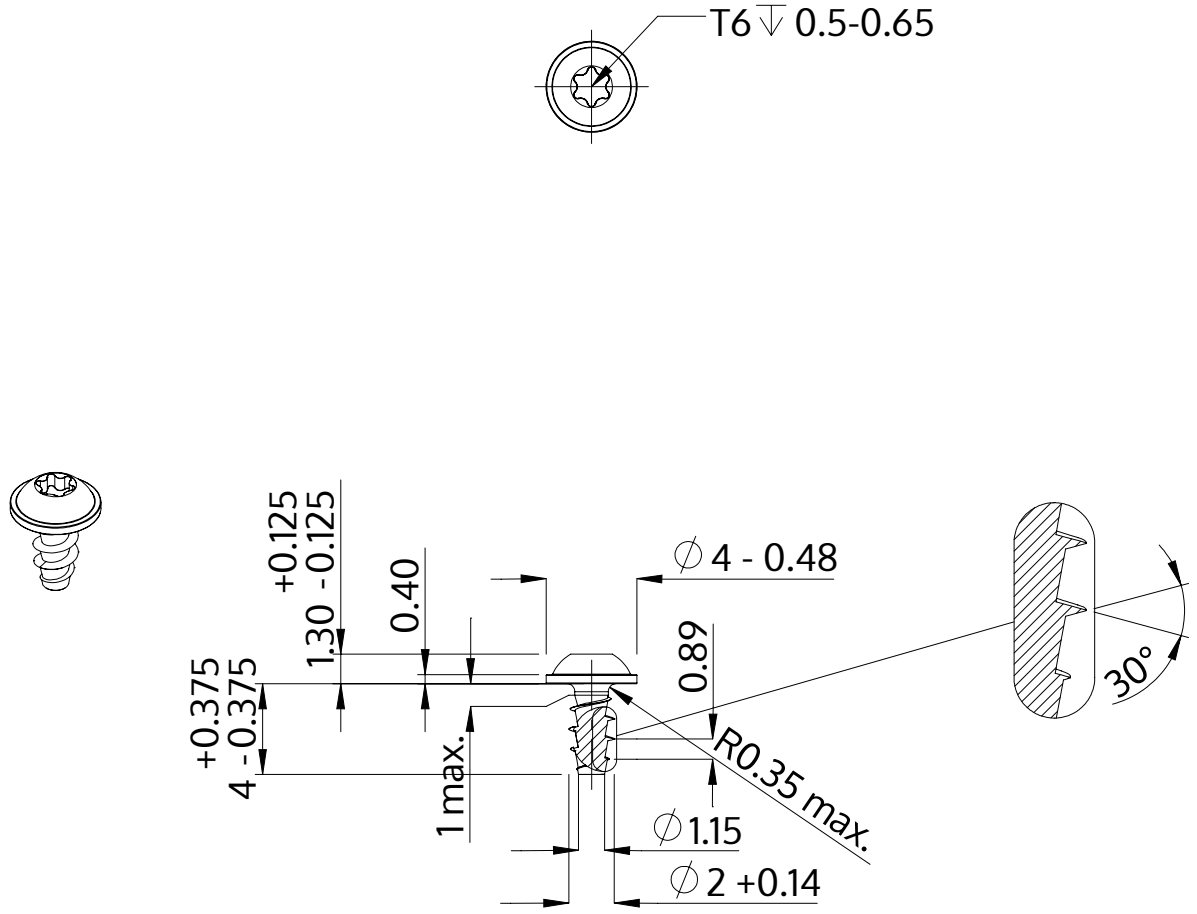

Descriere	STP38A 2.0x4.0 - T6
Material	oţel inoxidabil A2
Exterior	neacoperit, murat și pasivat
Greutate	0.123 kg / 1000 unități

SCREWERK	**STP38A0200040E**	
Desen metric A4	Scalarea 3:1	2024-10