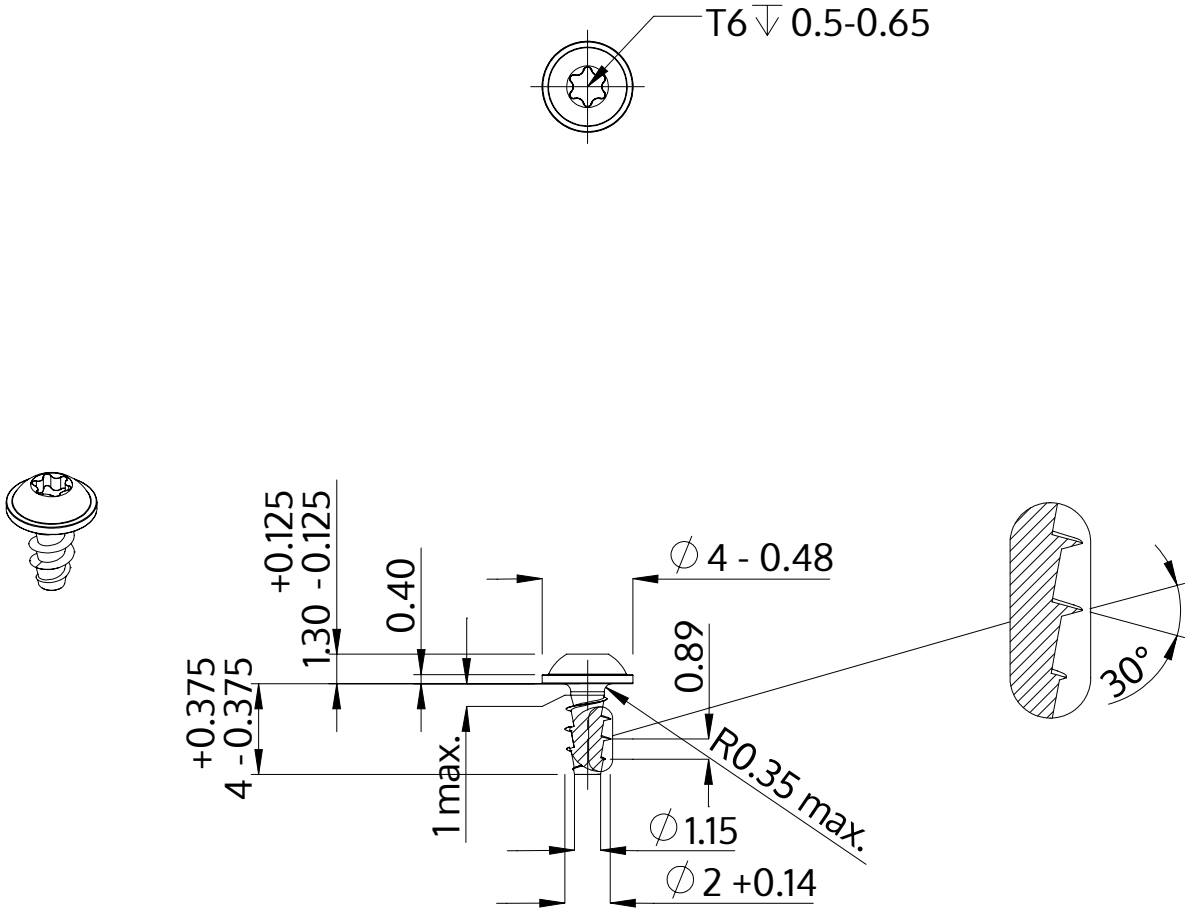


| | |
|---|---|
| Description | STP38A 2.0x4.0 - T6 |
| Matière | Acier,trempé et revenu |
| Surface | Zinc Nickel passivé noir, trempée, scéllée |
| Poids | 0.123 kg / 1000 Unité |

| | | |
|---|---|---|
| SCREWERK | **STP38A0200040B** | |
| Dessin métrique A4 | Redimensionner 3:1 | 2024-10 |