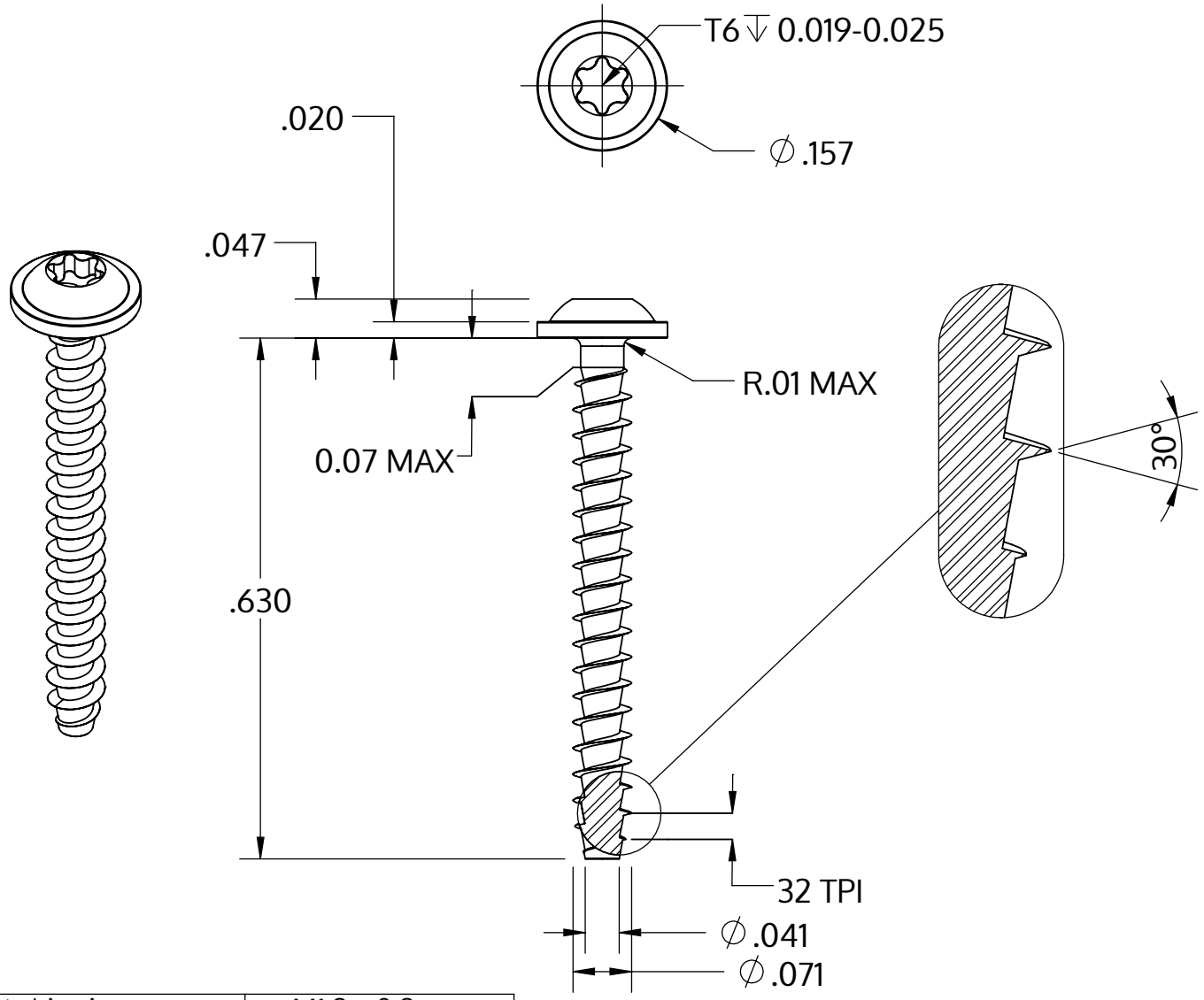

Metric size	M1.8 x 0.8 mm
US size (converted)	#1-32
	Tolerances [inch]
Length	+/- 0.021
Head diameter	+0 / -0.018
Head height	+/- 0.004
Thread diameter	+0.005 / -0

Beskrivning	STP38A 1.8x16.0 - T6
Material	stål, härdat
Yta	förzinkad 5-7 µm, härdad, blå/transparent passiviserad
Vikt	0.278 kg / 1000 styck

SCREWERK	**STP38A0180160S**	
_Zoll Zeichnung Größe A	Skala 5:1	2024-10