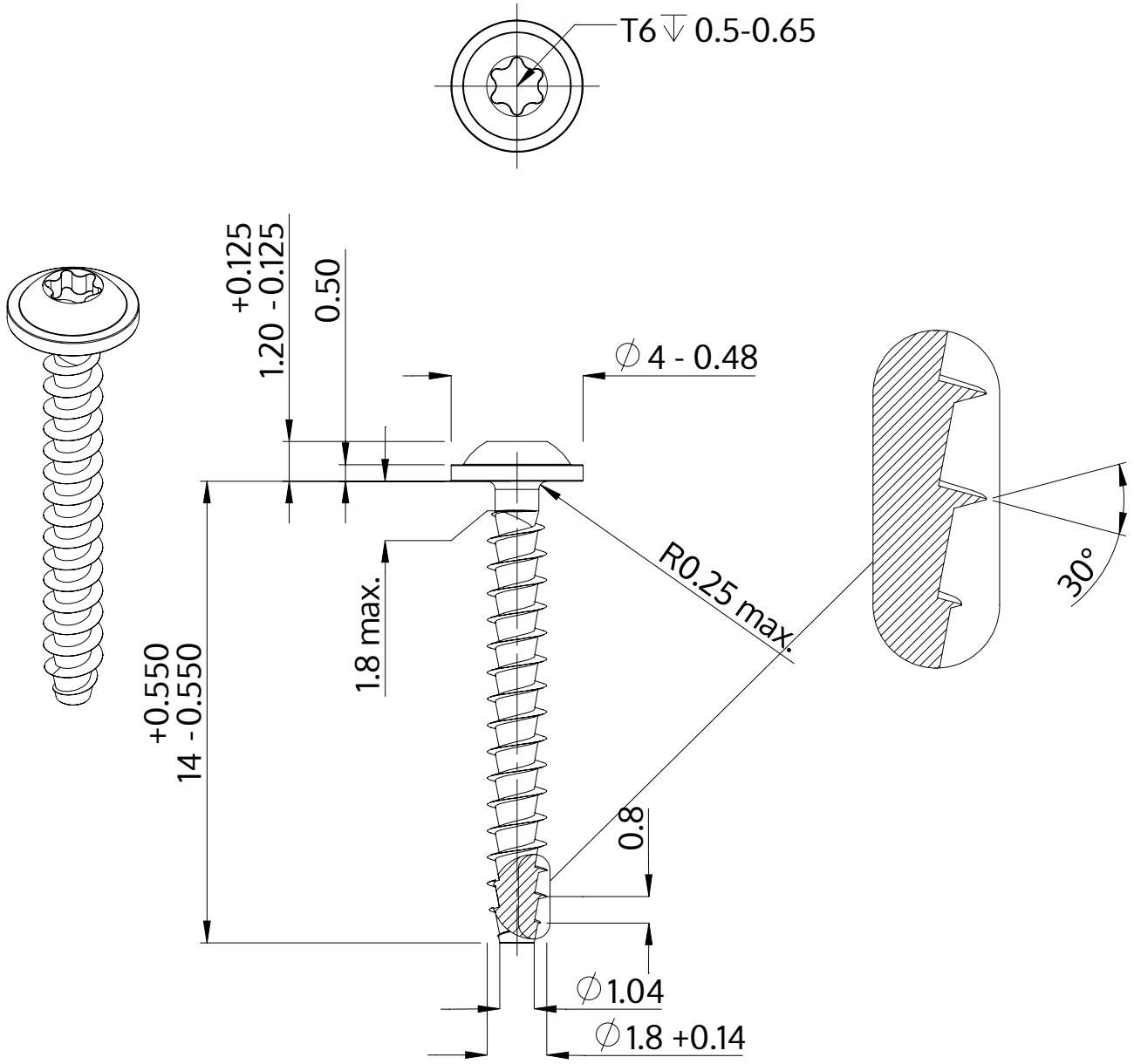

Beskrivelse	STP38A 1.8x14.0 - T6
Materiale	Stål, forædlet
Overflade	galvaniseret 5-7 µm, tempret, blå / transparent passiveret
Vægt	0.253 kg / 1000 stykke

SCREWERK	**STP38A0180140S**	
Metrisk tegning A4	Skalering 5:1	2024-10