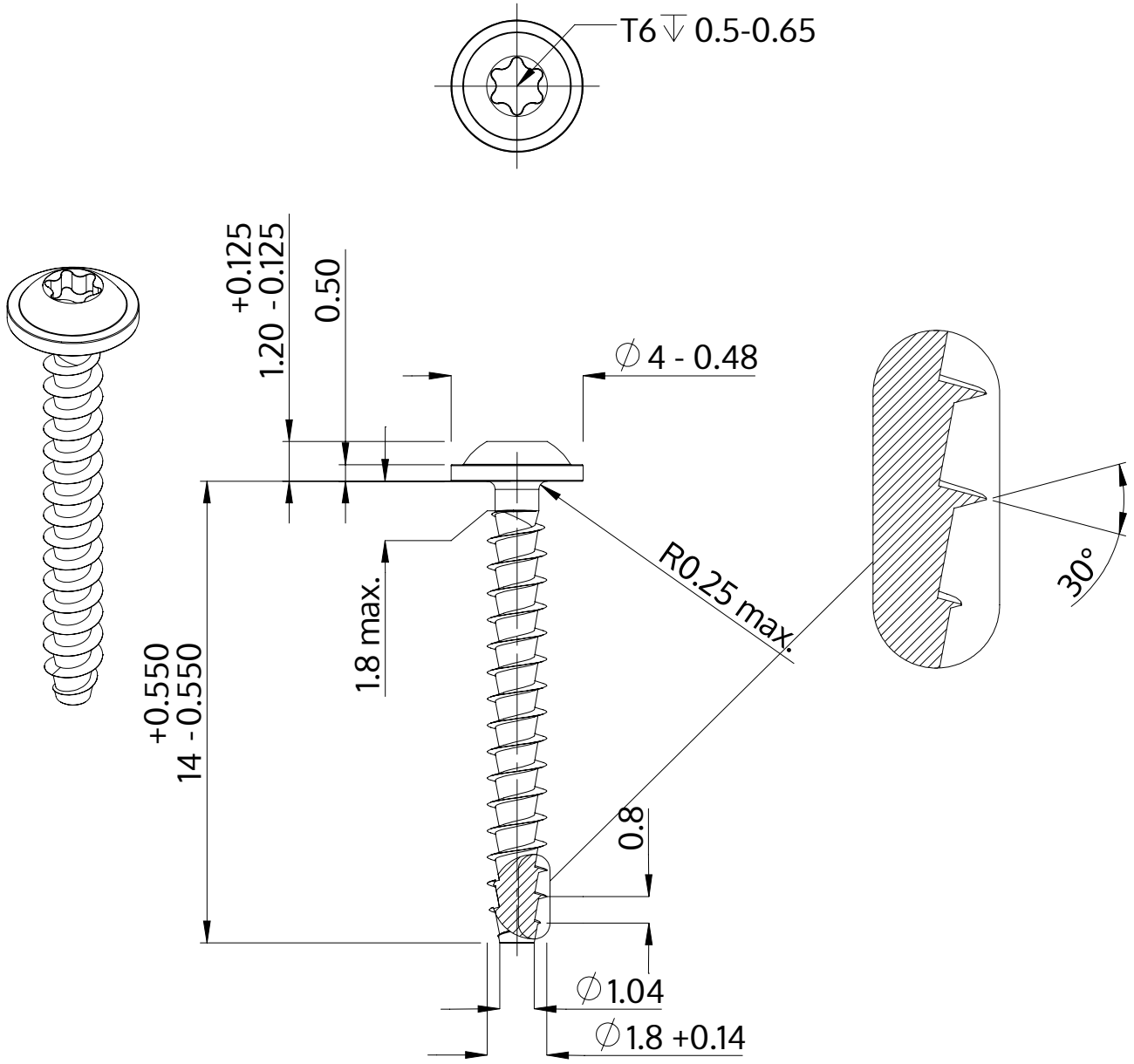

Descrizione	STP38A 1.8x14.0 - T6
Materiale	acciaio, temprato
Superficie	Placcato Zinco-Nichel, passivato nero, ricotto, sigillato
Peso	0.177 kg / 1000 pezzi

SCREWERK	**STP38A0180140B**	
Disegno metrico A4	Scala 5:1	2025-04