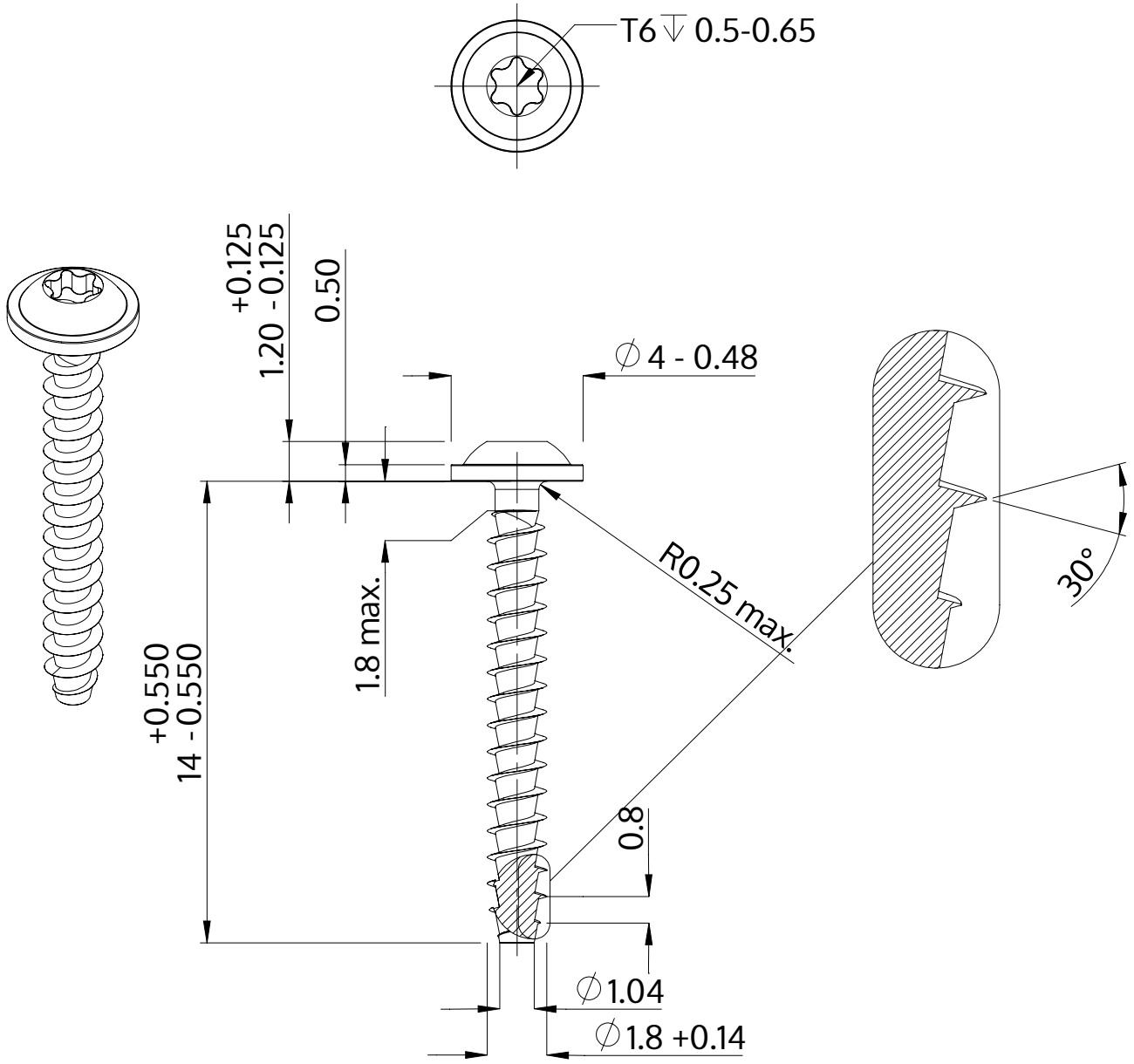

Description	STP38A 1.8x14.0 - T6
Matière	Acier,trempé et revenu
Surface	Zinc Nickel passivé noir, trempée, scéllée
Poids	0.177 kg / 1000 Unité

SCREWERK	**STP38A0180140B**	
Dessin métrique A4	Redimensionner 5:1	2025-04