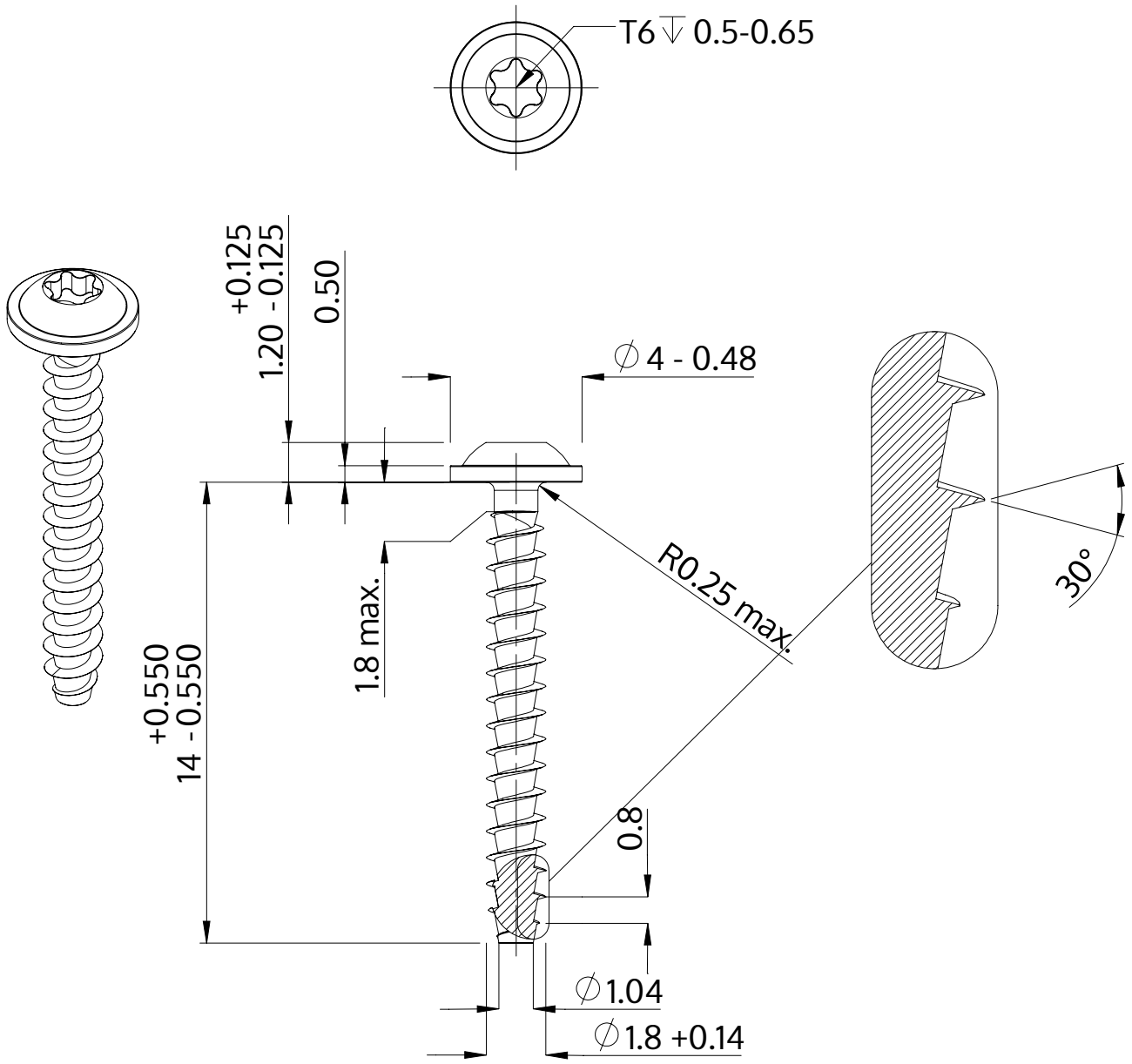

Описание	STP38A 1.8x14.0 - T6
Материал	стомана, закалена
Повърхност	цинково и никелово покритие, Черен, пасивиран, темпериран, херметизация
Тегло	0.177 kg / 1000 Бройка

SCREWERK	**STP38A0180140B**	
Метричен дизайн A4	Мащаб 5:1	2025-04