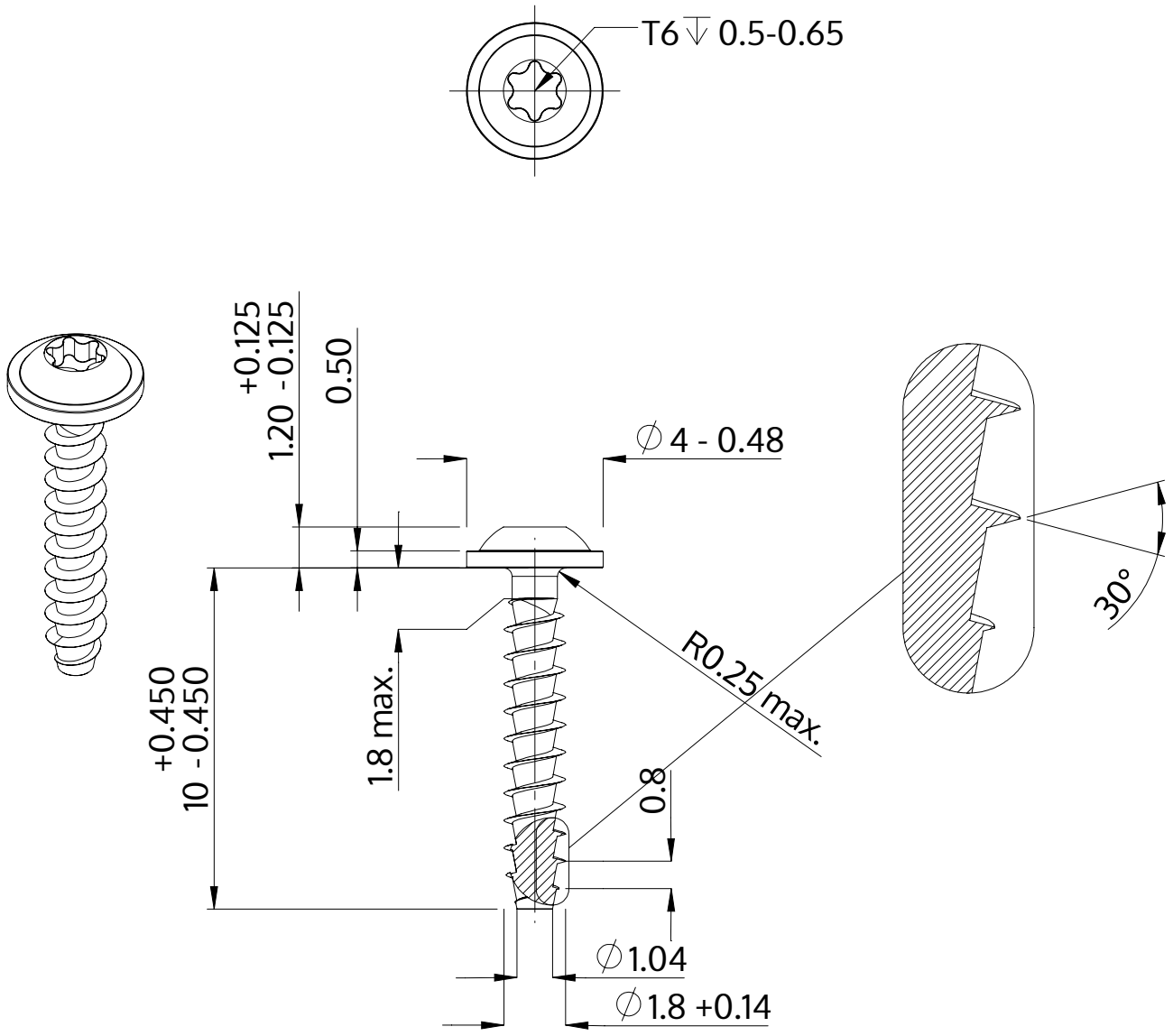

Descrizione	STP38A 1.8x10.0 - T6
Materiale	acciaio, temprato
Superficie	zincato 5-7 micron, ricotto, blu / trasparente passivato
Peso	0.204 kg / 1000 pezzi

SCREWERK	**STP38A0180100S**	
Disegno metrico A4	Scala 5:1	2024-10