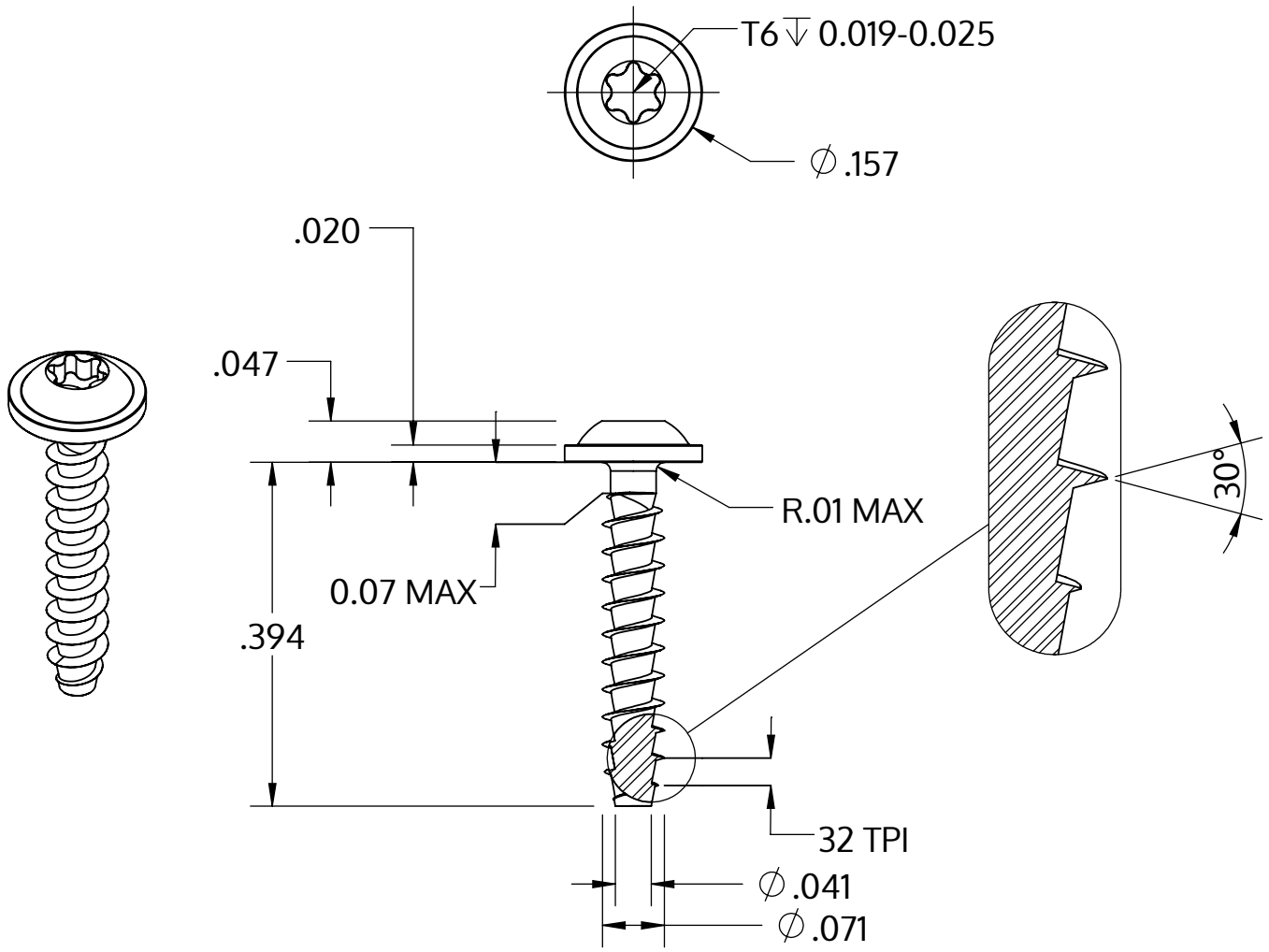

Metric size	M1.8 x 0.8 mm
US size (converted)	#1-32
	Tolerances [inch]
Length	+/- 0.017
Head diameter	+0 / -0.018
Head height	+/- 0.004
Thread diameter	+0.005 / -0

Descrizione	STP38A 1.8x10.0 - T6
Materiale	acciaio inossidabile A2
Superficie	bianco-decapato e passivato
Peso	0.204 kg / 1000 pezzi

SCREWERK	**STP38A0180100E**	
_Zoll Zeichnung Größe A	Scala 5:1	2024-10