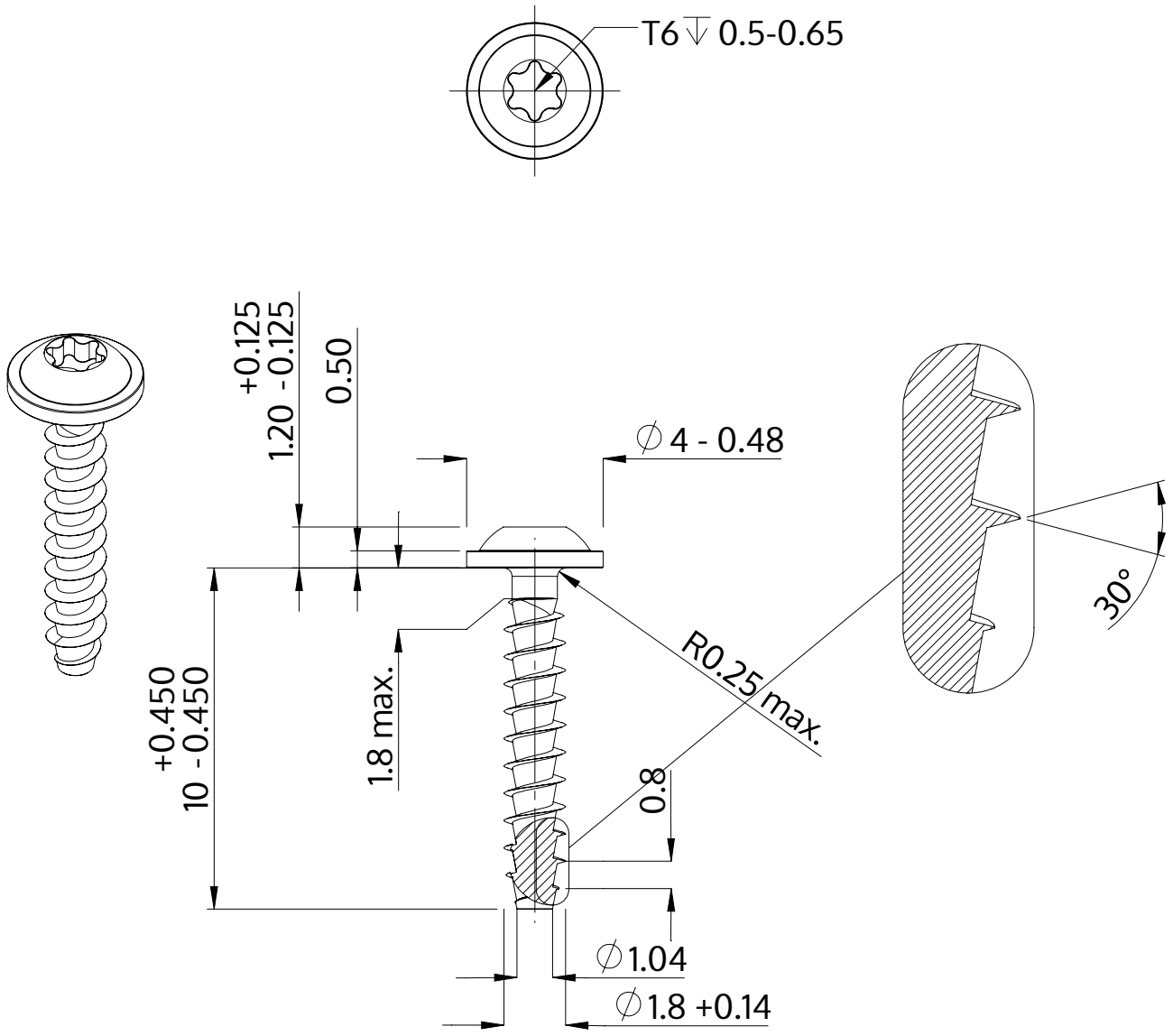

Opis	STP38A 1.8x10.0 - T6
Materiał	Stal, hartowana
Powierzchnia	ZiNi czarna-pasywowana, temperowana, uszczelniona
Waga	0.151 kg / 1000 sztuk

SCREWERK	**STP38A0180100B**	
Rysunek metryczny A4	Skala 5:1	2025-04