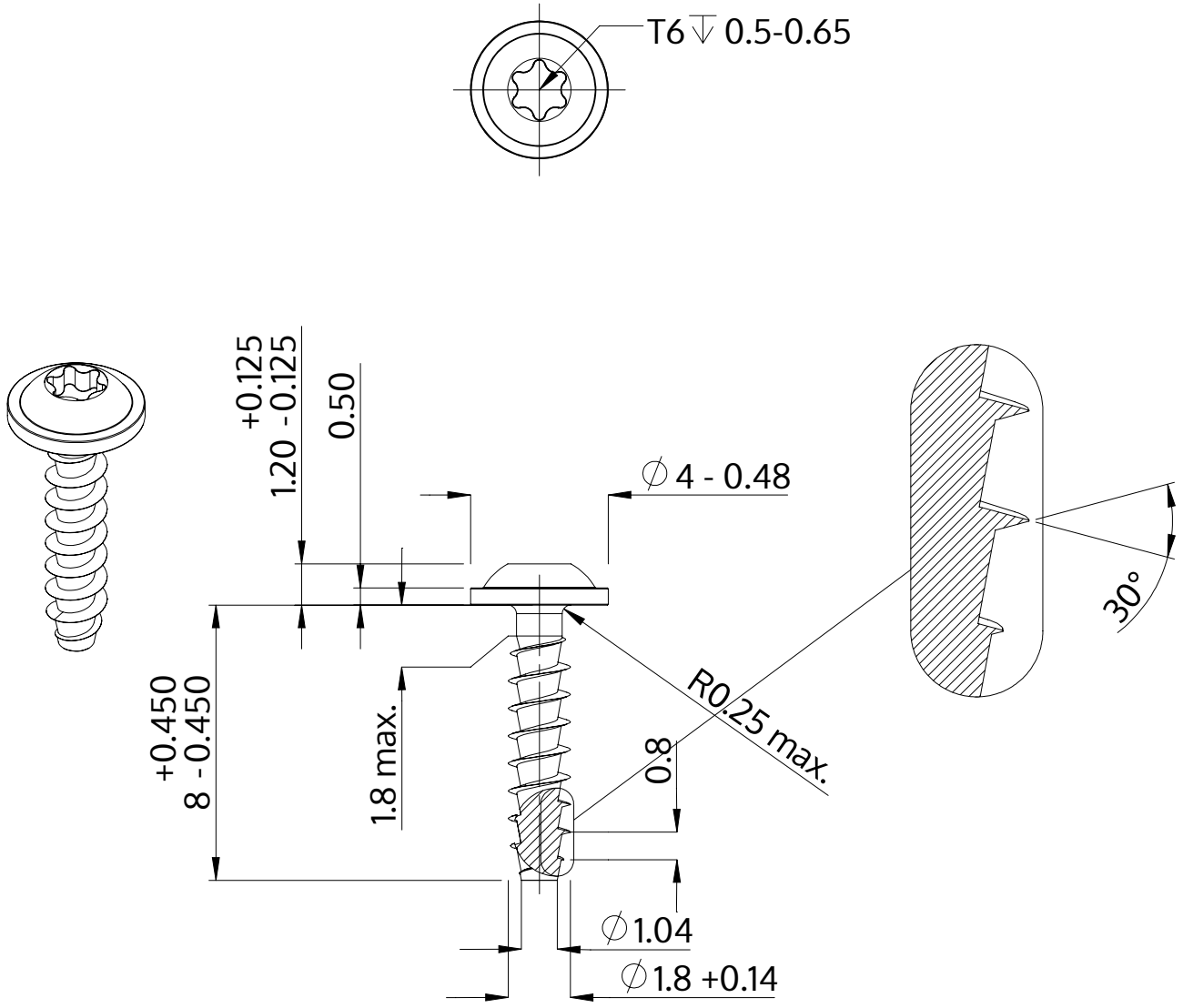


| | |
|---|---|
| Beschrijving | STP38A 1.8x8.0 - T6 |
| Materiaal | roestvrij staal A2 |
| Oppervlak | blank, geetst en gepassieveerd |
| Gewicht | 0.179 kg / 1000 stuk |

| | | |
|---|---|---|
| SCREWERK | **STP38A0180080E** | |
| Metrische tekening A4 | Schaal 5:1 | 2024-10 |