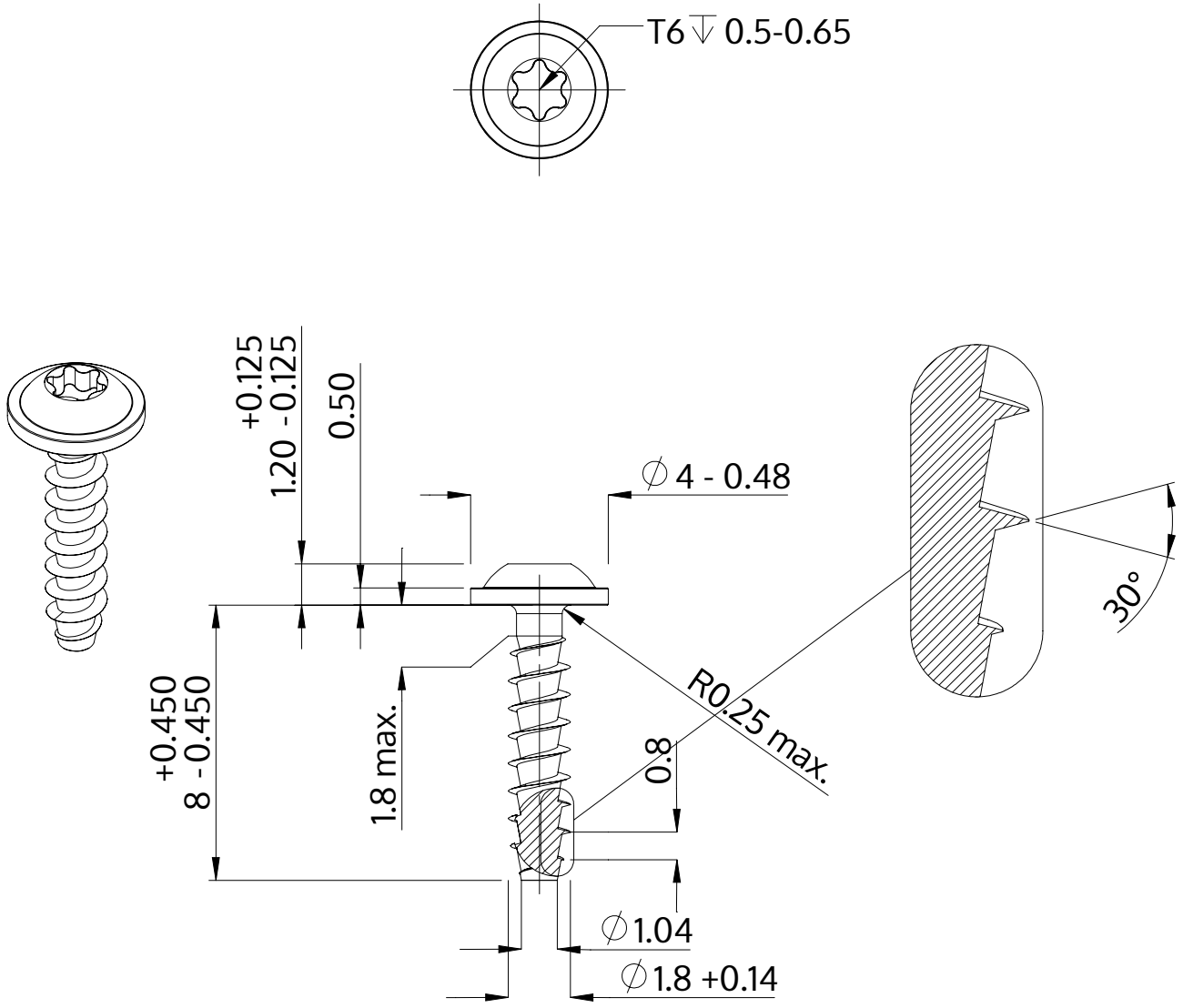

Descrizione	STP38A 1.8x8.0 - T6
Materiale	acciaio inossidabile A2
Superficie	bianco-decapato e passivato
Peso	0.179 kg / 1000 pezzi

SCREWERK	**STP38A0180080E**	
Disegno metrico A4	Scala 5:1	2024-10