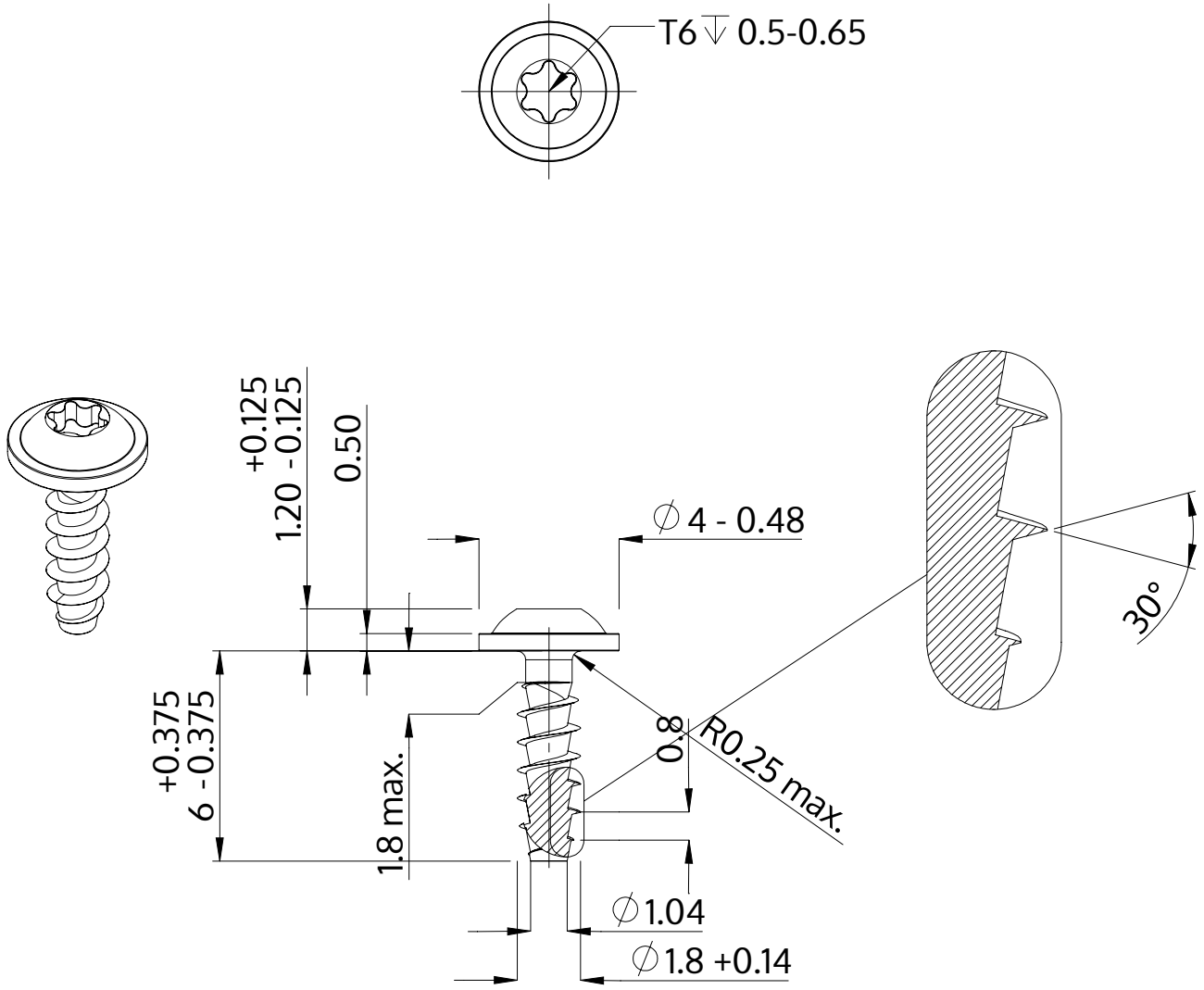

Descrição	STP38A 1.8x6.0 - T6
Material	aço, endurecido
Superfície	zincado 5-7 µm, galvanizado, azul / passivado transparente
Peso	0.154 kg / 1000 peças

SCREWERK	**STP38A0180060S**	
Desenho Métrico A4	Escala 5:1	2024-10