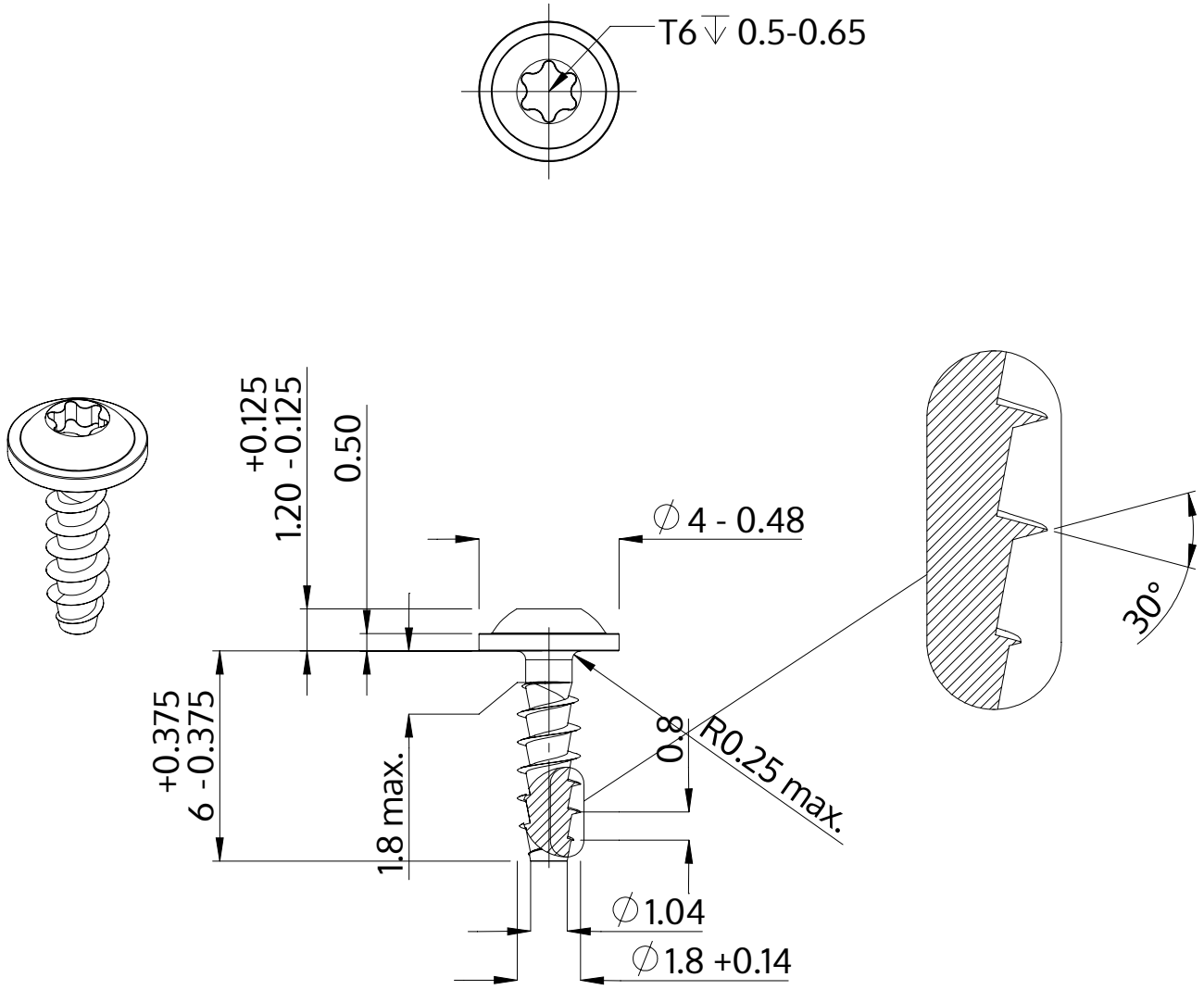

Beschrijving	STP38A 1.8x6.0 - T6
Materiaal	veredeld staal
Oppervlak	verzinkt 5-7 µm, getempert, blauw / transparant gepassiveerd
Gewicht	0.154 kg / 1000 stuk

SCREWERK	**STP38A0180060S**	
Metrische tekening A4	Schaal 5:1	2024-10