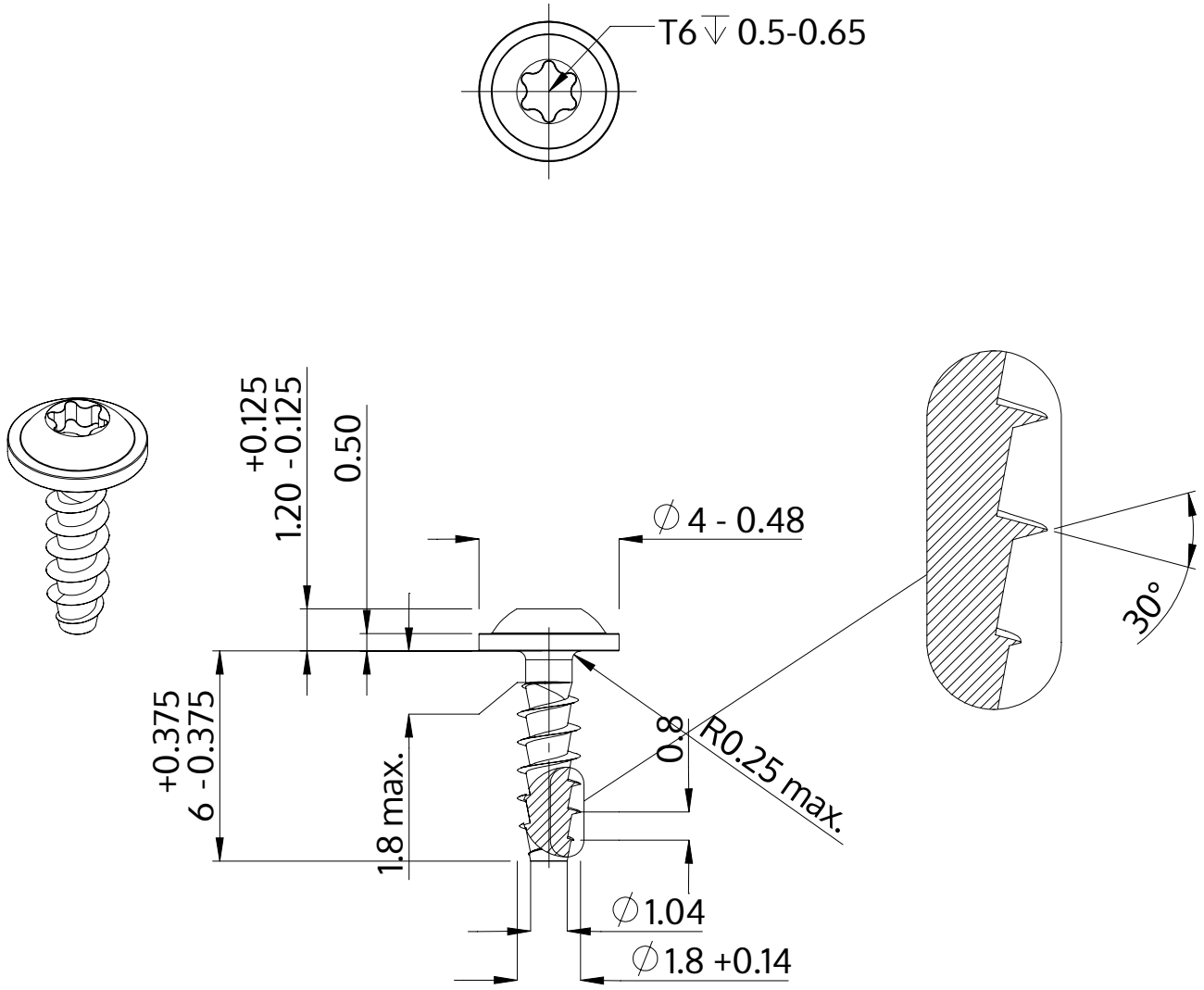

Opis	STP38A 1.8x6.0 - T6
Materiał	Stal szlachetna A2
Powierzchnia	Prosta, bejcowana i pasywowana
Waga	0.154 kg / 1000 sztuk

SCREWERK	**STP38A0180060E**	
Rysunek metryczny A4	Skala 5:1	2024-10